ООО «УФАНЕФТЕГАЗМАШ»

КАТАЛОГ ПРОДУКЦИИ

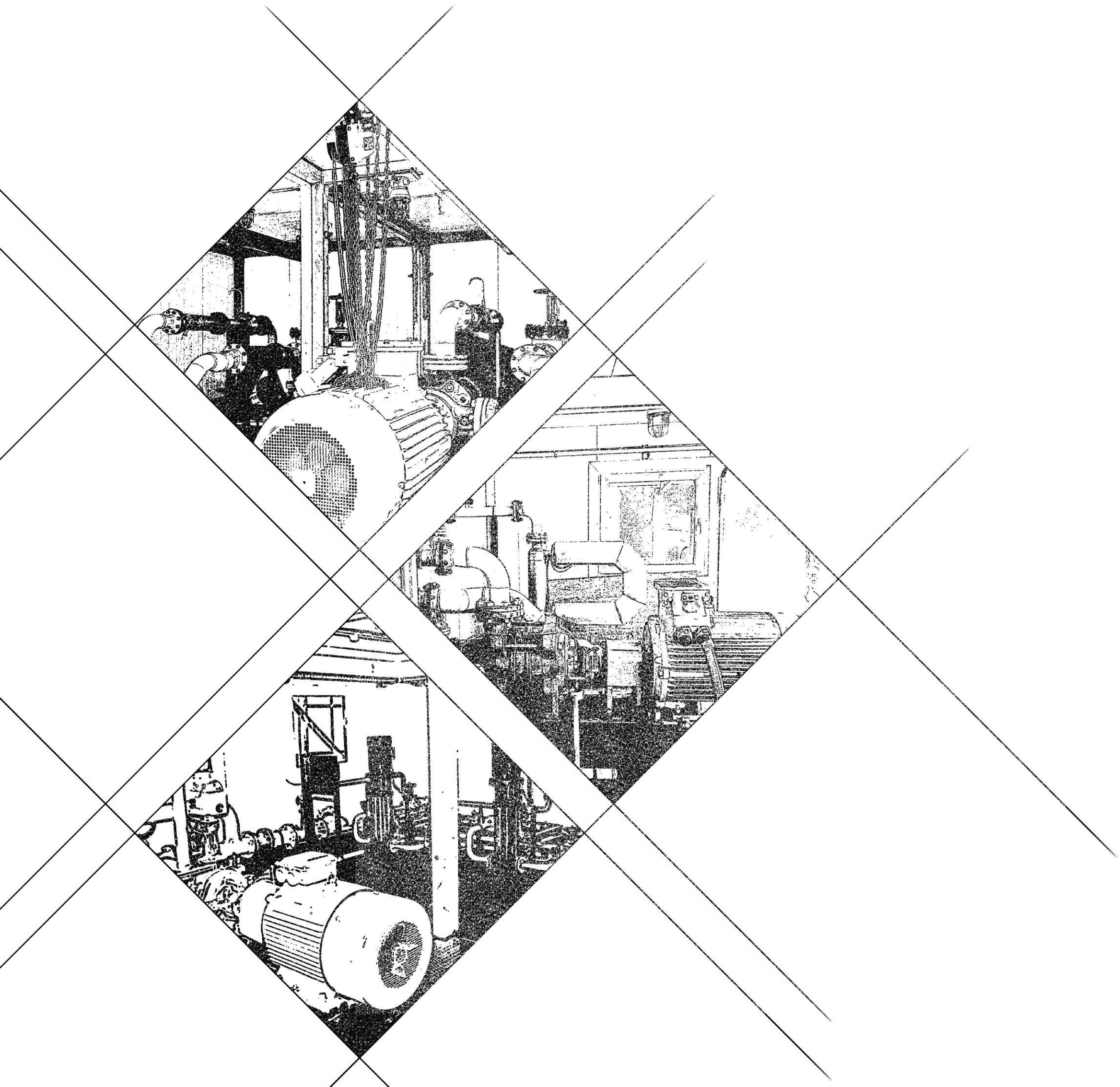

УНГМ

Уважаемые господа!

Наша компания постоянно развивающееся производственное предприятие, специализирующееся на производстве блочно-модульного оборудования для добычи, переработки, хранения и транспортировки углеводородов.

В настоящее время ООО «Уфанефтегазмаш» осуществляет полный цикл работ от проектирования до гарантийного и постгарантийного обслуживания. Производство оборудования осуществляется на собственных производственных мощностях, площадью более 2000 м^2. Основу компании составляют высококвалифицированные специалисты, накопившие опыт работы в таких организациях как: ОАО НК «Башнефть», ОАО «Нефтеавтоматика», ОАО «АК ОЗНА», ОАО «Уралтехнострой», ОАО «Юганскнефтегаз» и др.. Компания имеет в своем составе подразделение, осуществляющее шеф-монтаж, пуско-наладку, капитальный ремонт и сервисное обслуживание оборудования собственного производства.

Компания большое значение уделяет инновациям, как в области построения бизнес-процессов, так и в области совершенствования технологий добычи, подготовки и транспортировки нефти и воды. В настоящее время специалистами ООО «Уфанефтегазмаш» разработаны установки предварительного сброса воды на основе собственных наукоемких технологий.

Стратегической целью ООО «Уфанефтегазмаш» является развитие и совершенствование техники и технологии добычи нефти и газа на основе внедрения оборудования собственной разработки и производства.

Миссия нашей организации - сделать процесс добычи нефти простым, эффективным и надежным.

Основными направлениями развития нашей компании являются производство:

- блочных насосных станции по перекачки нефти, воды, метанола и других сред;
- дожимных насосных станций;
- противопожарных и пеногенераторных насосных станций;
- канализационных насосных станций;
- узлов учета нефти;
- блоков дозирования реагентов;
- комплексов очистки сточных вод;
- отстойников воды и нефти;
- мультифазных нефтегазовых сепараторов;
- факельных установок;
- АСУТП;
- металлоконструкций любой степени сложности;
- быстровозводимых зданий;
- блочных зданий операторной, для персонала и других назначений.

На сегодняшний день нашими заказчиками являются:

- ОАО НК «Роснефть»;
- ОАО «Газпром нефть»;
- ОАО «Лукойл»;
- ООО «ЛУКОЙЛ Узбекистан Оперейтинг Компани»;
- ОАО «НГК «Славнефть»;
- ООО «Нобель Ойл» (КО);
- ОАО «ЯТЭК»;
- ОАО «Восточная Транснациональная Компания»;
- ОАО «Татнефть»;
- АО «Каспий нефть ТМЕ»;
- АО НК «КазМунайГаз» и др.

Основными конкурентными преимуществами ООО «Уфанефтегазмаш» являются:

- сжатые сроки производства, гарантия производства и поставки продукции точно в указанный срок;
- высокий уровень гарантийного и постгарантийного обслуживания оборудования;
- высокое качество продукции;
- привлекательная цена.

РАЗРЕШИТЕЛЬНАЯ ДОКУМЕНТАЦИЯ

Компания ООО «Уфанефтегазмаш» имеет всю необходимую разрешительную документацию: сертификаты соответствия требованиям Технического регламента Таможенного союза ТР ТС 010/2011, ГОСТ Р, Разрешение Ростехнадзора, Сертификат соответствия и Разрешение по пожарной безопасности, свидетельства о допуске к видам работ капитального строительства, проектирования, являясь членом СРО «Межрегиональной Ассоциации по проектированию и негосударственной экспертизе» и СРО «Союза строительства Республики Башкортостан».

В 2007 году компания успешно прошла сертификацию на соответствие системы менеджмента качества требованиям Стандартов ИСО 9001:2001 в Федеральном агентстве по сертификации «ТЕХНОПРОГРЕСС».

В 2014 году компания прошла очередную сертификацию Стандартов ИСО 9001:2008 в Федеральном агентстве.

СИСТЕМА СЕРТИФИКАЦИИ ГОСТ Р
ФЕДЕРАЛЬНОЕ АГЕНТСТВО ПО ТЕХНИЧЕСКОМУ РЕГУЛИРОВАНИЮ И МЕТРОЛОГИИ

СЕРТИФИКАТ СООТВЕТСТВИЯ

№ РОСС RU.АВ67.Н02724

Срок действия с 31.05.2013 по 30.05.2016

№ 0821759

ОРГАН ПО СЕРТИФИКАЦИИ рег. № РОСС RU.0001.11АВ67.
ОБЩЕСТВО С ОГРАНИЧЕННОЙ ОТВЕТСТВЕННОСТЬЮ "СЕРТИФ-ТЕСТ".
121351, г. Москва, ул. Ярцевская, д. 20, корп. 1, тел. (499) 346-37-15, E-mail info@sertif-test.ru.

ПРОДУКЦИЯ
Блок-боксы технологические, выпускаемые по ТУ 3667-003-73768252-2006.
Серийный выпуск.
код ОК 005 (ОКП): 36 6710

СООТВЕТСТВУЕТ ТРЕБОВАНИЯМ НОРМАТИВНЫХ ДОКУМЕНТОВ
ТУ 3667-003-73768252-2006
код ТН ВЭД России:

ИЗГОТОВИТЕЛЬ ООО «Уфанефтегазмаш»
ИНН: 0276086728.
Адрес: 450112, Россия, Р. Б, г. Уфа, ул. Юбилейная, д. 21.
Телефон +73472463428, факс +73472463430.

СЕРТИФИКАТ ВЫДАН ООО «Уфанефтегазмаш»
ИНН: 0276086728.
Адрес: 450112, Россия, Р. Б, г. Уфа, ул. Юбилейная, д. 21.
Телефон +73472463428, факс +73472463430.

НА ОСНОВАНИИ
Протокола сертификационных испытаний № 388-2013-007 от 30.05.2013 г. Испытательный центр ООО "Астория", рег. № РОСС RU.0001.21МЭ68 от 28.10.2011 г.

ДОПОЛНИТЕЛЬНАЯ ИНФОРМАЦИЯ
Инспекционный контроль: май 2014 г., май 2015 г.
Схема сертификации: 3.

Руководитель органа (заместитель руководителя) А.Н. Буланов
Эксперт Н. В. Румянцев

Сертификат не применяется при обязательной сертификации

СИСТЕМА СЕРТИФИКАЦИИ ГОСТ Р
ФЕДЕРАЛЬНОЕ АГЕНТСТВО ПО ТЕХНИЧЕСКОМУ РЕГУЛИРОВАНИЮ И МЕТРОЛОГИИ

СЕРТИФИКАТ СООТВЕТСТВИЯ

№ РОСС RU.АВ67.Н02725

Срок действия с 31.05.2013 по 30.05.2016

№ 0821787

ОРГАН ПО СЕРТИФИКАЦИИ рег. № РОСС RU.0001.11АВ67.
ОБЩЕСТВО С ОГРАНИЧЕННОЙ ОТВЕТСТВЕННОСТЬЮ "СЕРТИФ-ТЕСТ".
121351, г. Москва, ул. Ярцевская, д. 20, корп. 1, тел. (499) 346-37-15, E-mail info@sertif-test.ru.

ПРОДУКЦИЯ
Здания мобильные (инвентарные), выпускаемые по ТУ 5363-008-73758252-2010.
Серийный выпуск.
код ОК 005 (ОКП): 53 6300

СООТВЕТСТВУЕТ ТРЕБОВАНИЯМ НОРМАТИВНЫХ ДОКУМЕНТОВ
ТУ 5363-008-73758252-2010
код ТН ВЭД России:

ИЗГОТОВИТЕЛЬ ООО «Уфанефтегазмаш»
ИНН: 0276086728.
Адрес: 450112, Россия, Р. Б, г. Уфа, ул. Юбилейная, д. 21.
Телефон +73472463428, факс +73472463430.

СЕРТИФИКАТ ВЫДАН ООО «Уфанефтегазмаш»
ИНН: 0276086728.
Адрес: 450112, Россия, Р. Б, г. Уфа, ул. Юбилейная, д. 21.
Телефон +73472463428, факс +73472463430.

НА ОСНОВАНИИ
Протокола сертификационных испытаний № 389-2013-007 от 30.05.2013 г. Испытательного центра ООО "Астория" , рег. № РОСС RU.0001.21МЭ68 от 28.10.2011.

ДОПОЛНИТЕЛЬНАЯ ИНФОРМАЦИЯ
Инспекционный контроль: май 2014 г., май 2015 г.
Схема сертификации: 3.

Руководитель органа (заместитель руководителя) А.Н. Буланов
Эксперт О.А. Кривов

Сертификат не применяется при обязательной сертификации

РОССИЙСКАЯ ФЕДЕРАЦИЯ
СЕРТИФИКАТ СООТВЕТСТВИЯ
(обязательная сертификация)

№ C-RU.АВ59.В.00145 ТР 0827895

ЗАЯВИТЕЛЬ ООО «Уфанефтегазмаш». Адрес: 450112, г. Уфа, ул.Юбилейная, д. 21. ОГРН: 1040204221958. Телефон (347) 246-34-28; 246-34-29, факс (347) 246-34-30.

ИЗГОТОВИТЕЛЬ ООО «Уфанефтегазмаш». Адрес: 450112, г. Уфа, ул.Юбилейная, д. 21. ОГРН: 1040204221958. Телефон (347) 246-34-28; 246-34-29, факс (347) 246-34-30.

ОРГАН ПО СЕРТИФИКАЦИИ продукции ООО "РСТ ЭКСПЕРТ". 115088, г. Москва, ул. Новоостановская, д. 4, корп. 2, тел. +7 (495) 674-35-50. ОГРН: 1087746712349. Аттестат рег. № РОСС RU.0001.11АВ59 выдан 13.04.2009г. Федеральным агентством по техническому регулированию и метрологии.

ПОДТВЕРЖДАЕТ, ЧТО ПРОДУКЦИЯ Фильтры сетчатые дренажные жидкостные типа СДЖ ТУ 3683-010-73768252-2011. Серийный выпуск.
код ОК 005 (ОКП): 36 8352
код ЕКПС
код ТН ВЭД России: 8421 21 000

СООТВЕТСТВУЕТ ТРЕБОВАНИЯМ ТЕХНИЧЕСКОГО РЕГЛАМЕНТА (ТЕХНИЧЕСКИХ РЕГЛАМЕНТОВ) Технический регламент о безопасности машин и оборудования (Постановление Правительства РФ от 15.09.2009 г. № 753), ГОСТ см. приложение бланк № 0211918

ПРОВЕДЕННЫЕ ИССЛЕДОВАНИЯ (ИСПЫТАНИЯ) И ИЗМЕРЕНИЯ Протокол испытаний № 006-33-11/11 от 25.11.2011г. Испытательной лаборатории «ЦСМ» ООО «ТРАНСКОНСАЛТИНГ», рег. № РОСС.RU.0001.21АВ61 до 02.06.2016 г., адрес: 123290, Россия, г. Москва, Причальный пр., д. 6.

ПРЕДСТАВЛЕННЫЕ ДОКУМЕНТЫ Сертификат системы менеджмента качества ГОСТ Р ИСО 9001-2008 (ISO 9001:2008) от 29.06.2011г., выданный ООО «РусПромГрупп».

СРОК ДЕЙСТВИЯ СЕРТИФИКАТА СООТВЕТСТВИЯ с 28.11.2011 по 28.11.2016

Руководитель (заместитель руководителя) органа по сертификации Н.В. Маторина
Эксперт (эксперты) А.Н. Лукьянов

ТАМОЖЕННЫЙ СОЮЗ

СЕРТИФИКАТ СООТВЕТСТВИЯ

EAC № ТС RU C-RU.АЯ36.В.00060
Серия RU № 0003008

ОРГАН ПО СЕРТИФИКАЦИИ Орган по сертификации продукции и услуг Общества с ограниченной ответственностью "Башкирский центр сертификации и экспертизы", Адрес: 450006,Республика Башкортостан, г. Уфа, ул. Пархоменко, д. 156/1, литер А; 450006,Республика Башкортостан, г. Уфа, ул. Пархоменко, 156/1, литер А (фактический). Телефон: (347) 2735121, Факс: (347) 2735121, E-mail: bashsert@ufacom.ru, Аттестат рег. № РОСС RU.0001.10АЯ36, выдан 24.02.2011

ЗАЯВИТЕЛЬ Общество с ограниченной ответственностью "Уфанефтегазмаш", Адрес: 450112, Российская Федерация, Республика Башкортостан, г. Уфа, ул. Юбилейная, 21, ОГРН: 1040204221958, Телефон: +7(347)246-34-28, Факс: +7(347)246-34-29, E-mail: ungmash@mail.ru

ИЗГОТОВИТЕЛЬ Общество с ограниченной ответственностью "Уфанефтегазмаш", Адрес: 450112, Российская Федерация, Республика Башкортостан, г. Уфа, ул. Юбилейная, 21, Телефон: +7(347)246-34-28, Факс: +7(347)246-34-29

ПРОДУКЦИЯ Блочная измерительная установка замера дебита скважин, Серийный выпуск, ТУ 3667-011-73768252-2013

КОД ТН ВЭД ТС 9026 80 200 9

СООТВЕТСТВУЕТ ТРЕБОВАНИЯМ Технического регламента Таможенного союза ТР ТС 010/2011 "О безопасности машин и оборудования" (Утвержден Решением Комиссии Таможенного союза от 18 октября 2011г. № 823, приложение №1, п.п. 1, 4, 5, 7-11, 13-30, 32-40, 42-48, 50-54, 62-70), ГОСТ 12.2.003-91, ГОСТ 12.2.088-83, ГОСТ 12.2.007.0-75, ГОСТ 12.1.004-91, ГОСТ 12.1.010-76, ГОСТ Р 52543-2006, ГОСТ Р 53672-2009, ГОСТ 12.2.061-81, ГОСТ 12.2.064-81, ГОСТ 12.2.049-80, ГОСТ Р МЭК 60204-1-2007

СЕРТИФИКАТ ВЫДАН НА ОСНОВАНИИ Протокола испытаний № В2-134-13 от 24.06.2013г. Испытательного центра ЗАО АНО "Центр испытаний и сертификации "СОЮЗ" (аттестат аккредитации № РОСС RU.0001.21МЕ46 сроком действия с 16.12.2010 до 16.12.2015), обоснования безопасности БИУС 11.00.00.00.00.000 ОБ, акта анализа состояния производства от 27.06.2013

ДОПОЛНИТЕЛЬНАЯ ИНФОРМАЦИЯ схема сертификации 1с

СРОК ДЕЙСТВИЯ С 28.06.2013 ПО 27.06.2018

М.П. Руководитель (уполномоченное лицо) органа по сертификации Г.И.Музыков
Эксперт-аудитор (эксперт) Э.В.Ирза

ФЕДЕРАЛЬНАЯ СЛУЖБА
ПО ЭКОЛОГИЧЕСКОМУ, ТЕХНОЛОГИЧЕСКОМУ И АТОМНОМУ НАДЗОРУ

РАЗРЕШЕНИЕ

№ РРС 41-00141

На применение

Оборудование (техническое устройство):
Установки комплектные дозировочные электронасосные УДЭ

Код ОКП (ТН ВЭД): 36 6664 (8430 00 0000)

Изготовитель (поставщик):
Общество с ограниченной ответственностью "Уфанефтегазмаш"
(450112, Республика Башкортостан, г. Уфа, ул. Юбилейная, 21).

Основание выдачи разрешения:
1. Заявление рег.№000139-41-12.09 от 11.12.2009 г.
2. Акт приемочных испытаний от 17 апреля 2009 г.
3. Сертификат соответствия №РОСС RU.АЯ36.В28349 от 05.11.2009 г.

Условия применения:
1. Соблюдение законодательства Российской Федерации и требований промышленной безопасности.
2. Изготовление по техническим условиям ТУ 3666-007-73768252-2009

Срок действия разрешения до 01.02.2015 г.

Дата выдачи 01.02.2010 г. И.о. руководителя Приуральского Управления Ростехнадзора Т.Н. Борисова

АВ 300554

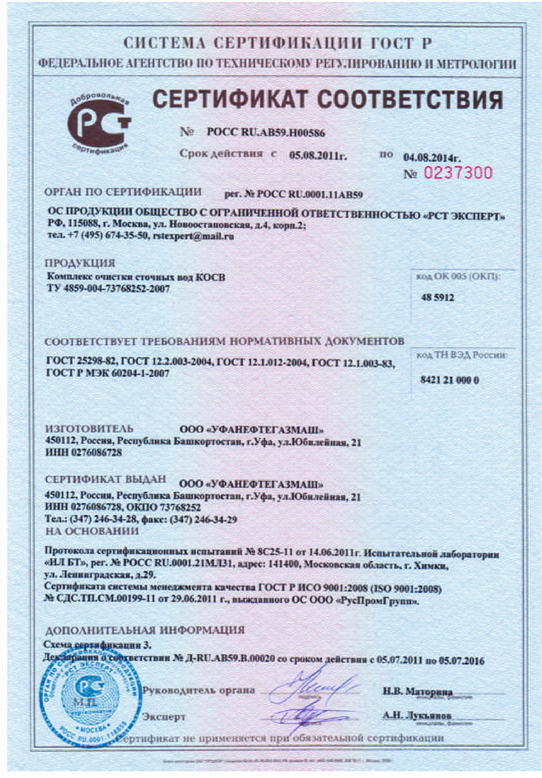

СИСТЕМА СЕРТИФИКАЦИИ ГОСТ Р
ФЕДЕРАЛЬНОЕ АГЕНТСТВО ПО ТЕХНИЧЕСКОМУ РЕГУЛИРОВАНИЮ И МЕТРОЛОГИИ

СЕРТИФИКАТ СООТВЕТСТВИЯ

№ РОСС RU.АВ59.Н00586

Срок действия с 05.08.2011г. по 04.08.2014г.

№ 0237300

ОРГАН ПО СЕРТИФИКАЦИИ рег. № РОСС RU.0001.11АВ59

ОС ПРОДУКЦИИ ОБЩЕСТВО С ОГРАНИЧЕННОЙ ОТВЕТСТВЕННОСТЬЮ «РСТ ЭКСПЕРТ» РФ, 115088, г. Москва, ул. Новоостановская, д.4, корп.2; тел. +7 (495) 674-35-50, rstexpert@mail.ru

ПРОДУКЦИЯ
Комплекс очистки сточных вод КОСВ
ТУ 4859-004-73768252-2007
код ОК 005 (ОКП): 48 5912

СООТВЕТСТВУЕТ ТРЕБОВАНИЯМ НОРМАТИВНЫХ ДОКУМЕНТОВ
ГОСТ 25298-82, ГОСТ 12.2.003-2004, ГОСТ 12.1.012-2004, ГОСТ 12.1.003-83, ГОСТ Р МЭК 60204-1-2007
код ТН ВЭД России: 8421 21 000 0

ИЗГОТОВИТЕЛЬ ООО «УФАНЕФТЕГАЗМАШ»
450112, Россия, Республика Башкортостан, г.Уфа, ул.Юбилейная, 21
ИНН 0276086728

СЕРТИФИКАТ ВЫДАН ООО «УФАНЕФТЕГАЗМАШ»
450112, Россия, Республика Башкортостан, г.Уфа, ул.Юбилейная, 21
ИНН 0276086728, ОКПО 73768252
Тел.: (347) 246-34-28, факс: (347) 246-34-29

НА ОСНОВАНИИ
Протокола сертификационных испытаний № 8С25-11 от 14.06.2011г. Испытательной лаборатории «ИЛ БТ», рег. № РОСС RU.0001.21МЛ31, адрес: 141400, Московская область, г. Химки, ул. Ленинградская, д.29.
Сертификата системы менеджмента качества ГОСТ Р ИСО 9001:2008 (ISO 9001:2008) № СДС.ТП.СМ.00199-11 от 29.06.2011 г., выданного ОС ООО «РусПромГрупп».

ДОПОЛНИТЕЛЬНАЯ ИНФОРМАЦИЯ
Схема сертификации 3.
Декларация о соответствии № Д-RU.АВ59.В.00020 со сроком действия с 05.07.2011 по 05.07.2016

Руководитель органа Н.В. Маторина
Эксперт А.Н. Лукьянов

Сертификат не применяется при обязательной сертификации

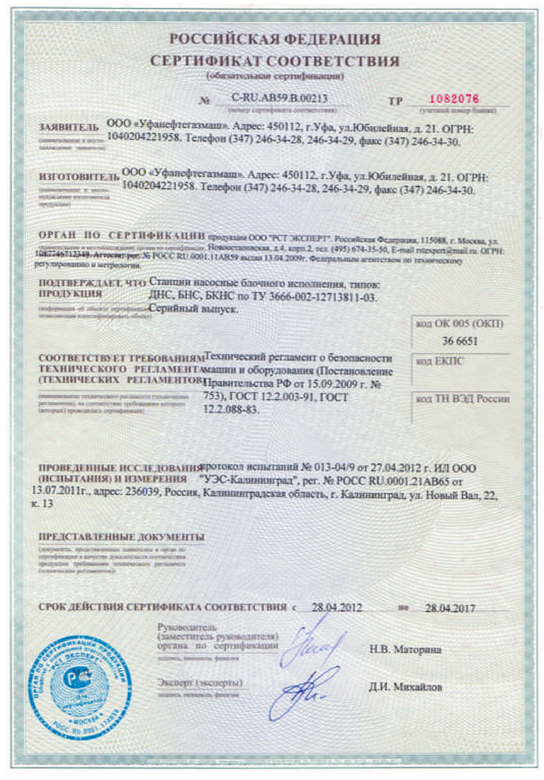

РОССИЙСКАЯ ФЕДЕРАЦИЯ
СЕРТИФИКАТ СООТВЕТСТВИЯ
(обязательная сертификация)

№ C-RU.АВ59.В.00213 ТР 1082076

ЗАЯВИТЕЛЬ ООО «Уфанефтегазмаш». Адрес: 450112, г. Уфа, ул.Юбилейная, д. 21. ОГРН: 1040204221958. Телефон (347) 246-34-28, 246-34-29, факс (347) 246-34-30.

ИЗГОТОВИТЕЛЬ ООО «Уфанефтегазмаш». Адрес: 450112, г. Уфа, ул.Юбилейная, д. 21. ОГРН: 1040204221958. Телефон (347) 246-34-28, 246-34-29, факс (347) 246-34-30.

ОРГАН ПО СЕРТИФИКАЦИИ продукции ООО "РСТ ЭКСПЕРТ". Российская Федерация, 115088, г. Москва, ул. Новоостановская, д.4, корп.2, тел. (495) 674-35-50, E-mail rstexpert@mail.ru. ОГРН: 1087746712349. Аттестат рег. № РОСС RU.0001.11АВ59 выдан 13.04.2009г. Федеральным агентством по техническому регулированию и метрологии.

ПОДТВЕРЖДАЕТ, ЧТО ПРОДУКЦИЯ Станции насосные блочного исполнения, типов: ДНС, БНС, БКНС по ТУ 3666-002-12713811-03. Серийный выпуск.
код ОК 005 (ОКП): 36 6651
код ЕКПС
код ТН ВЭД России

СООТВЕТСТВУЕТ ТРЕБОВАНИЯМ ТЕХНИЧЕСКОГО РЕГЛАМЕНТА (ТЕХНИЧЕСКИХ РЕГЛАМЕНТОВ) Технический регламент о безопасности машин и оборудования (Постановление Правительства РФ от 15.09.2009 г. № 753), ГОСТ 12.2.003-91, ГОСТ 12.2.088-83.

ПРОВЕДЕННЫЕ ИССЛЕДОВАНИЯ (ИСПЫТАНИЯ) И ИЗМЕРЕНИЯ протокол испытаний № 013-04/9 от 27.04.2012 г. ИЛ ООО "УЭС-Калининград", рег. № РОСС RU.0001.21АВ65 от 13.07.2011г., адрес: 236039, Россия, Калининградская область, г. Калининград, ул. Новый Вал, 22, к. 13

ПРЕДСТАВЛЕННЫЕ ДОКУМЕНТЫ

СРОК ДЕЙСТВИЯ СЕРТИФИКАТА СООТВЕТСТВИЯ с 28.04.2012 по 28.04.2017

Руководитель (заместитель руководителя) органа по сертификации Н.В. Маторина
Эксперт (эксперты) Д.И. Михайлов

ФЕДЕРАЛЬНАЯ СЛУЖБА
ПО ЭКОЛОГИЧЕСКОМУ, ТЕХНОЛОГИЧЕСКОМУ И АТОМНОМУ НАДЗОРУ

РАЗРЕШЕНИЕ

№ РРС 41-00143

На применение

Оборудование (техническое устройство):
Станции насосные блочного исполнения

Код ОКП (ТН ВЭД): 36 6651 (8413 00 0000)

Изготовитель (поставщик):
Общество с ограниченной ответственностью "Уфанефтегазмаш"
(450112, Республика Башкортостан, г. Уфа, ул. Юбилейная, 21).

Основание выдачи разрешения:
1. Заявление рег.№000142-41-12.09 от 11.12.2009 г.
2. Акт периодических испытаний от 10 августа 2009 г.
3. Сертификат соответствия №РОСС RU.АЯ36.В27739 от 05.05.2009 г.

Условия применения:
1. Соблюдение законодательства Российской Федерации и требований промышленной безопасности.
2. Изготовление по техническим условиям ТУ 3666-002-12713811-03

Срок действия разрешения до 01.02.2015

Дата выдачи 01.02.2010 И.о. руководителя Приуральского Управления Ростехнадзора Т.Н. Борисова

АВ 300556

Пожарная безопасность

СИСТЕМА ДОБРОВОЛЬНОЙ СЕРТИФИКАЦИИ УСЛУГ (РАБОТ) В ОБЛАСТИ ПОЖАРНОЙ БЕЗОПАСНОСТИ И СИСТЕМ ПОЖАРНОЙ БЕЗОПАСНОСТИ «ПОЖАРНАЯ БЕЗОПАСНОСТЬ»

Орган по сертификации
Общество с ограниченной ответственностью «РусПромГрупп»
Регистрационный номер СДС.ПБ.ОС.001077-11

СЕРТИФИКАТ СООТВЕТСТВИЯ
№ СДСУ.ТП.ПБ. 00091-14

Сертификат выдан 22 августа 2014 года Срок действия до 22 августа 2017 года

УСЛУГИ (РАБОТЫ):
Услуги и работы в области пожарной безопасности по профилактике пожаров организаций и населенных пунктов
Услуги и работы в области пожарной безопасности по обучению мерам пожарной безопасности
Услуги и работы по независимой оценке пожарного риска

СООТВЕТСТВУЮТ ТРЕБОВАНИЯМ НОРМАТИВНЫХ ДОКУМЕНТОВ:
Постановление Правительства РФ №390 от 25 апреля 2012 г., ГОСТ 12.1.004-91, Приложение к приказу МЧС России от 12 декабря 2007 года N 645, РД 03-521-02, Методика определения расчетных величин пожарного риска в зданиях, сооружениях и строениях различных классов функциональной пожарной опасности б/н от 06.08.2009г.

ИСПОЛНИТЕЛЬ:
ООО «Уфанефтегазмаш»
450112, Республика Башкортостан, г.Уфа, ул.Юбилейная, д.21
ИНН 0276086728

НА ОСНОВАНИИ
заявки № 251535-ССМ3-СИПЖ от 07.07.2014г.,
решения о выдаче сертификата соответствия от 22.08.2014г.

ДОПОЛНИТЕЛЬНАЯ ИНФОРМАЦИЯ
Схема сертификации 2

Заместитель руководителя ОС И.В. Наговицкая
Председатель комиссии О.Е. Кофанова

000506

РОССИЙСКАЯ ФЕДЕРАЦИЯ
СЕРТИФИКАТ СООТВЕТСТВИЯ
(обязательная сертификация)

№ C-RU.АВ59.В.00076 ТР 0827825

ЗАЯВИТЕЛЬ ООО «УФАНЕФТЕГАЗМАШ». Адрес: 450112, Россия, Республика Башкортостан, г. Уфа, ул. Юбилейная, 21. ОГРН: 1040204221958. Телефон (347)246-34-28, факс (347)246-34-29.

ИЗГОТОВИТЕЛЬ ООО «УФАНЕФТЕГАЗМАШ». Адрес: 450112, Россия, Республика Башкортостан, г. Уфа, ул. Юбилейная, 21. ОГРН: 1040204221958. Телефон (347)246-34-28, факс (347)246-34-29.

ОРГАН ПО СЕРТИФИКАЦИИ продукции ООО "РСТ ЭКСПЕРТ". 115088, г. Москва, ул. Новоостановская, д. 4, корп. 2, тел. +7 (495) 674-35-50. ОГРН: 1087746712349. Аттестат рег. № РОСС RU.0001.11АВ59 выдан 13.04.2009г. Федеральным агентством по техническому регулированию и метрологии.

ПОДТВЕРЖДАЕТ, ЧТО ПРОДУКЦИЯ Установки факельные модифицированные, тип: УФМ, УФМС. ТУ 3667-006-73768252-2008. Серийный выпуск.
код ОК 005 (ОКП): 36 6712
код ЕКПС
код ТН ВЭД России: 8430

СООТВЕТСТВУЕТ ТРЕБОВАНИЯМ ТЕХНИЧЕСКОГО РЕГЛАМЕНТА (ТЕХНИЧЕСКИХ РЕГЛАМЕНТОВ) Технический регламент о безопасности машин и оборудования (Постановление Правительства РФ от 15.09.2009 г. № 753) ГОСТ 12.2.132-93, ГОСТ 12.2.044-80

ПРОВЕДЕННЫЕ ИССЛЕДОВАНИЯ (ИСПЫТАНИЯ) И ИЗМЕРЕНИЯ протокол испытаний № 08-77/2011-06 от 10.06.2011г. Испытательная лаборатория ООО «МЕРЦИС», рег. № РОСС RU. 0001.21АВ48 от 27.01.2011, адрес: РФ, 123007, г. Москва, ул. Шеногина, д. 4, стр. 2

ПРЕДСТАВЛЕННЫЕ ДОКУМЕНТЫ Сертификат системы менеджмента качества ГОСТ Р ИСО 9001:2008(ISO 9001:2008)№ СДС.ТП.СМ.00199-11 от 29.06.2011г., выданное ООО "РусПромГрупп".

СРОК ДЕЙСТВИЯ СЕРТИФИКАТА СООТВЕТСТВИЯ с 05.07.2011 по 05.07.2016

Руководитель (заместитель руководителя) органа по сертификации Н.В. Маторина
Эксперт (эксперты) А.Н. Лукьянов

РОССИЙСКАЯ ФЕДЕРАЦИЯ
СЕРТИФИКАТ СООТВЕТСТВИЯ
(обязательная сертификация)

№ C-RU.АВ59.В.00077 ТР 0827824

ЗАЯВИТЕЛЬ ООО «УФАНЕФТЕГАЗМАШ». Адрес: 450112, Россия, Республика Башкортостан, г. Уфа, ул. Юбилейная, 21. ОГРН: 1040204221958. Телефон (347)246-34-28, факс (347)246-34-29.

ИЗГОТОВИТЕЛЬ ООО «УФАНЕФТЕГАЗМАШ». Адрес: 450112, Россия, Республика Башкортостан, г. Уфа, ул. Юбилейная, 21. ОГРН: 1040204221958. Телефон (347)246-34-28, факс (347)246-34-29.

ОРГАН ПО СЕРТИФИКАЦИИ продукции ООО "РСТ ЭКСПЕРТ". 115088, г. Москва, ул. Новоостановская, д. 4, корп. 2, тел. +7 (495) 674-35-50. ОГРН: 1087746712349. Аттестат рег. № РОСС RU.0001.11АВ59 выдан 13.04.2009г. Федеральным агентством по техническому регулированию и метрологии.

ПОДТВЕРЖДАЕТ, ЧТО ПРОДУКЦИЯ Блоки дозирования реагентов, мод. БДР. ТУ 3667-005-73768252-2008. Серийный выпуск.
код ОК 005 (ОКП): 36 6721
код ЕКПС
код ТН ВЭД России: 8430

СООТВЕТСТВУЕТ ТРЕБОВАНИЯМ ТЕХНИЧЕСКОГО РЕГЛАМЕНТА (ТЕХНИЧЕСКИХ РЕГЛАМЕНТОВ) Технический регламент о безопасности машин и оборудования (Постановление Правительства РФ от 15.09.2009 г. № 753) ГОСТ 12.2.132-93, ГОСТ 12.2.044-80

ПРОВЕДЕННЫЕ ИССЛЕДОВАНИЯ (ИСПЫТАНИЯ) И ИЗМЕРЕНИЯ протокол испытаний № 07-77/2011-06 от 10.06.2011г. Испытательная лаборатория ООО «МЕРЦИС», рег. № РОСС RU. 0001.21АВ48 от 27.01.2011, адрес: РФ, 123007, г. Москва, ул. Шеногина, д. 4, стр. 2

ПРЕДСТАВЛЕННЫЕ ДОКУМЕНТЫ Сертификат системы менеджмента качества ГОСТ Р ИСО 9001:2008(ISO 9001:2008)№ СДС.ТП.СМ.00199-11 от 29.06.2011г., выданное ООО "РусПромГрупп".

СРОК ДЕЙСТВИЯ СЕРТИФИКАТА СООТВЕТСТВИЯ с 05.07.2011 по 05.07.2016

Руководитель (заместитель руководителя) органа по сертификации Н.В. Маторина
Эксперт (эксперты) А.Н. Лукьянов

Орган по сертификации
Общество с ограниченной ответственностью "Техноконсалтинг"
Регистрационный № РОСС RU.И803.04ФА30/ОС 003-13

СЕРТИФИКАТ СООТВЕТСТВИЯ

выдан ООО "Уфанефтегазмаш"
450112, Республика Башкортостан, г.Уфа, ул.Юбилейная, д.21
ИНН 0276086728

НАСТОЯЩИЙ СЕРТИФИКАТ УДОСТОВЕРЯЕТ, ЧТО

система менеджмента качества применительно к работам по подготовке проектной документации, строительству, реконструкции и капитальному ремонту, которые оказывают влияние на безопасность объектов капитального строительства

СООТВЕТСТВУЕТ ТРЕБОВАНИЯМ
ГОСТ ISO 9001-2011 (ISO 9001:2008)

Регистрационный № РОСС RU.И803.04ФА30/СС, 00090- 14

Дата регистрации 05.08.2014 Срок действия до 05.08.2017

Руководитель органа по сертификации О.Е. Юсова
Эксперт О.И. Харитонова

ОТЗЫВЫ

Компания ООО «Уфанефтегазмаш» имеет многолетний опыт по разработке и поставке необходимого оборудования для нефтяных компаний России и стран ближнего зарубежья. На основе тесного сотрудничества, компания отслеживает мнение заказчиков в виде отзывов и благодарственных писем.

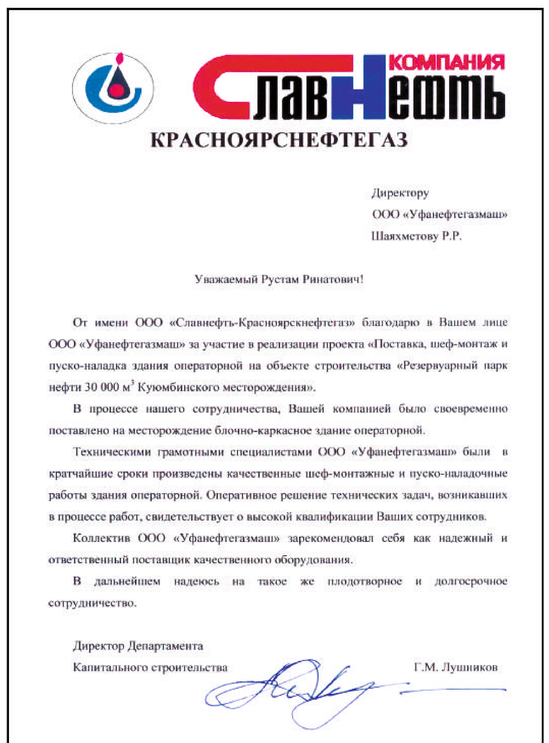

КОМПАНИЯ СлавНефть
КРАСНОЯРСНЕФТЕГАЗ

Директору
ООО «Уфанефтегазмаш»
Шаяхметову Р.Р.

Уважаемый Рустам Ринатович!

От имени ООО «Славнефть-Красноярскнефтегаз» благодарю в Вашем лице ООО «Уфанефтегазмаш» за участие в реализации проекта «Поставка, шеф-монтаж и пуско-наладка здания операторной на объекте строительства «Резервуарный парк нефти 30 000 м³ Куюмбинского месторождения».

В процессе нашего сотрудничества, Вашей компанией было своевременно поставлено на месторождение блочно-каркасное здание операторной.

Техническими грамотными специалистами ООО «Уфанефтегазмаш» были в кратчайшие сроки произведены качественные шеф-монтажные и пуско-наладочные работы здания операторной. Оперативное решение технических задач, возникавших в процессе работ, свидетельствует о высокой квалификации Ваших сотрудников.

Коллектив ООО «Уфанефтегазмаш» зарекомендовал себя как надежный и ответственный поставщик качественного оборудования.

В дальнейшем надеюсь на такое же плодотворное и долгосрочное сотрудничество.

Директор Департамента
Капитального строительства Г.М. Лушников

Ingersoll Rand
Industrial Technologies

По месту требования

Исх. № 110520-1
20.05.2011 г.

Уважаемые Господа!

Настоящим письмом компания «Ингерсолл Рэнд» рекомендует ООО «Уфанефтегазмаш», 450112, Россия, Республика Башкортостан, г.Уфа, ул.Юбилейная, 21, ИНН/КПП: 0276086728/027701001 в качестве официального партнера - производителя блочно-модульных компрессорных станций на основе компрессорного оборудования «Ingersoll Rand», поставляемого нашей компанией на рынки России и стран СНГ.

С уважением,

Шахов Н. В.
Менеджер по развитию бизнеса
Россия и СНГ
Компрессорное оборудование
Ингерсолл Рэнд
Раб: +7 495 933 0321
Моб: +7 962 686 0141
E-mail: Nikolay_Shakhov@eu.irco.com

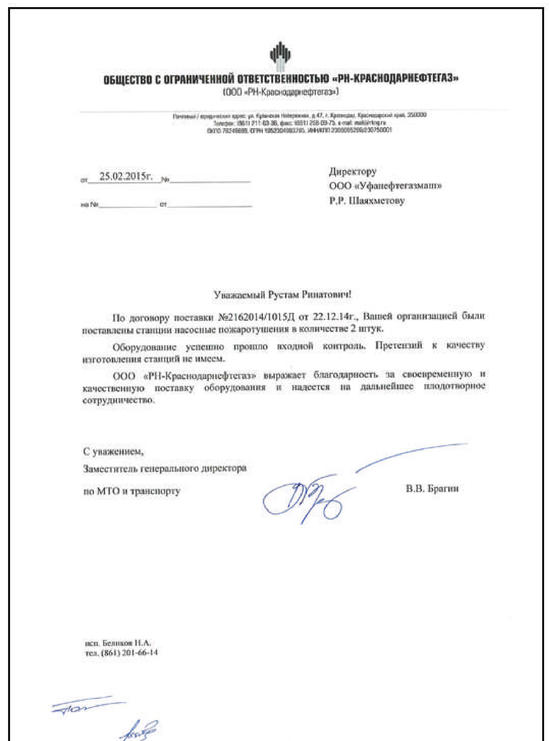

ОБЩЕСТВО С ОГРАНИЧЕННОЙ ОТВЕТСТВЕННОСТЬЮ «РН-КРАСНОДАРНЕФТЕГАЗ»
(ООО «РН-Краснодарнефтегаз»)

от 25.02.2015г. №

на № от

Директору
ООО «Уфанефтегазмаш»
Р.Р. Шаяхметову

Уважаемый Рустам Ринатович!

По договору поставки №2162014/1015Д от 22.12.14г., Вашей организацией были поставлены станции насосные пожаротушения в количестве 2 штук.

Оборудование успешно прошло входной контроль. Претензий к качеству изготовления станций не имеем.

ООО «РН-Краснодарнефтегаз» выражает благодарность за своевременную и качественную поставку оборудования и надеется на дальнейшее плодотворное сотрудничество.

С уважением,
Заместитель генерального директора
по МТО и транспорту В.В. Брагин

исп. Беликов Н.А.
тел. (861) 201-66-14

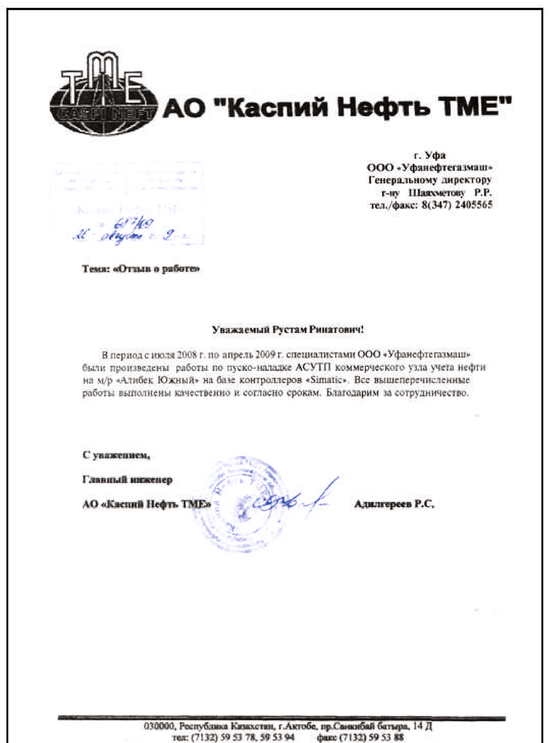

АО "Каспий Нефть ТМЕ"

г. Уфа
ООО «Уфанефтегазмаш»
Генеральному директору
г-ну Шаяхметову Р.Р.
тел./факс: 8(347) 2405565

Тема: «Отзыв о работе»

Уважаемый Рустам Ринатович!

В период с июля 2008 г. по апрель 2009 г. специалистами ООО «Уфанефтегазмаш» были произведены работы по пуско-наладке АСУТП коммерческого узла учета нефти на м/р «Алибек Южный» на базе контроллеров «Simatic». Все вышеперечисленные работы выполнены качественно и согласно срокам. Благодарим за сотрудничество.

С уважением,
Главный инженер
АО «Каспий Нефть ТМЕ» Адилгереев Р.С.

030000, Республика Казахстан, г.Актобе, пр.Санкибай батыра, 14 Д
тел: (7132) 59 53 78, 59 53 94 факс (7132) 59 53 88

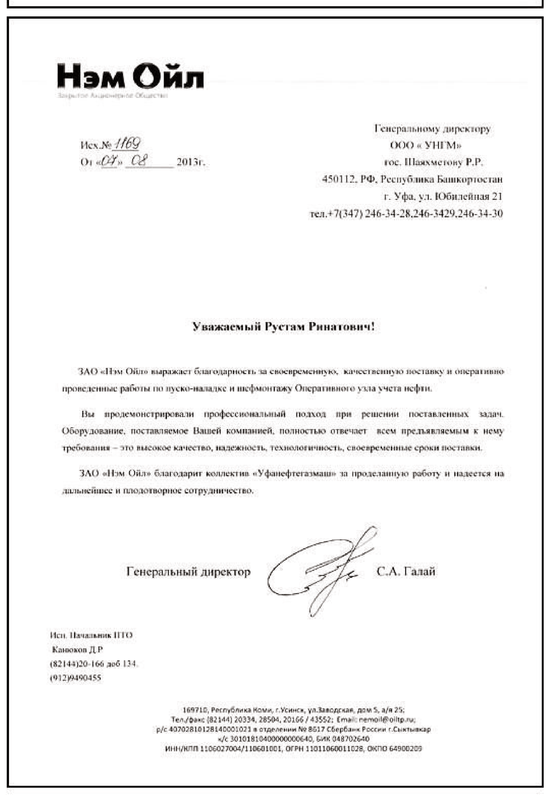

Нэм Ойл
Закрытое Акционерное Общество

Исх.№ 1169
От «07» 08 2013г.

Генеральному директору
ООО « УНГМ»
гос. Шаяхметову Р.Р.
450112, РФ, Республика Башкортостан
г. Уфа, ул. Юбилейная 21
тел.+7(347) 246-34-28,246-3429,246-34-30

Уважаемый Рустам Ринатович!

ЗАО «Нэм Ойл» выражает благодарность за своевременную, качественную поставку и оперативно проведенные работы по пуско-наладке и шефмонтажу Оперативного узла учета нефти.

Вы продемонстрировали профессиональный подход при решении поставленных задач. Оборудование, поставляемое Вашей компанией, полностью отвечает всем предъявляемым к нему требования – это высокое качество, надежность, технологичность, своевременные сроки поставки.

ЗАО «Нэм Ойл» благодарит коллектив «Уфанефтегазмаш» за проделанную работу и надеется на дальнейшее и плодотворное сотрудничество.

Генеральный директор С.А. Галай

Исп. Начальник ПТО
Канюков Д.Р
(82144)20-166 доб 134.
(912)9490455

169710, Республика Коми, г.Усинск, ул.Заводская, дом 5, а/я 25;
Тел./факс (82144) 20334, 28504, 20166 / 43552; Email: nemoil@oilp.ru;
р/с 40702810128140001021 в отделении № 8617 Сбербанк России г.Сыктывкар
к/с 30101810400000000640, БИК 048702640
ИНН/КПП 1106027004/110601001, ОГРН 1101106001028, ОКПО 64900209

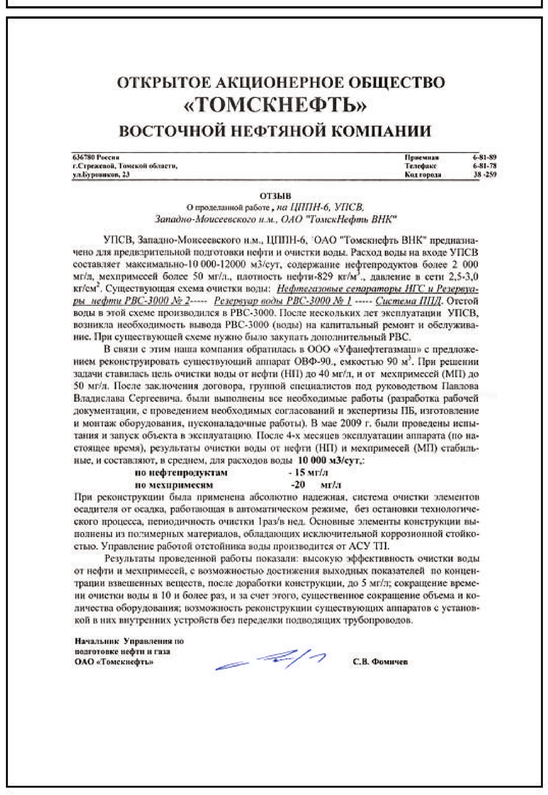

ОТКРЫТОЕ АКЦИОНЕРНОЕ ОБЩЕСТВО
«ТОМСКНЕФТЬ»
ВОСТОЧНОЙ НЕФТЯНОЙ КОМПАНИИ

636780 Россия
г.Стрежевой, Томской области,
ул.Куровиков, 23

Приемная 6-81-89
Телефакс 6-81-78
Код города 38 -259

ОТЗЫВ
О проделанной работе, на ЦППН-6, УПСВ,
Западно-Моисеевского н.м., ОАО "ТомскНефть ВНК"

УПСВ, Западно-Моисеевского н.м., ЦППН-6, ОАО "Томскнефть ВНК" предназначено для предварительной подготовки нефти и очистки воды. Расход воды на входе УПСВ составляет максимально-10 000-12000 м3/сут, содержание нефтепродуктов более 2 000 мг/л, мехпримесей более 50 мг/л., плотность нефти-829 кг/м³., давление в сети 2,5-3,0 кг/см². Существующая схема очистки воды: Нефтегазовые сепараторы НГС и Резервуары нефти РВС-3000 № 2----- Резервуар воды РВС-3000 № 1 ----- Система ППД. Отстой воды в этой схеме производился в РВС-3000. После нескольких лет эксплуатации УПСВ, возникла необходимость вывода РВС-3000 (воды) на капитальный ремонт и обслуживание. При существующей схеме нужно было закупать дополнительный РВС.

В связи с этим наша компания обратилась в ООО «Уфанефтегазмаш» с предложением реконструировать существующий аппарат ОВФ-90., емкостью 90 м³. При решении задачи ставилась цель очистки воды от нефти (НП) до 40 мг/л, и от мехпримесей (МП) до 50 мг/л. После заключения договора, группой специалистов под руководством Павлова Владислава Сергеевича. были выполнены все необходимые работы (разработка рабочей документации, с проведением необходимых согласований и экспертизы ПБ, изготовление и монтаж оборудования, пусконаладочные работы). В мае 2009 г. были проведены испытания и запуск объекта в эксплуатацию. После 4-х месяцев эксплуатации аппарата (по настоящее время), результаты очистки воды от нефти (НП) и мехпримесей (МП) стабильные, и составляют, в среднем, для расходов воды 10 000 м3/сут,:

по нефтепродуктам - 15 мг/л
по мехпримесям -20 мг/л

При реконструкции была применена абсолютно надежная, система очистки элементов осадителя от осадка, работающая в автоматическом режиме, без остановки технологического процесса, периодичность очистки 1раз/в нед. Основные элементы конструкции выполнены из полимерных материалов, обладающих исключительной коррозионной стойкостью. Управление работой отстойника воды производится от АСУ ТП.

Результаты проведенной работы показали: высокую эффективность очистки воды от нефти и мехпримесей, с возможностью достижения выходных показателей по концентрации взвешенных веществ, после доработки конструкции, до 5 мг/л; сокращение времени очистки воды в 10 и более раз, и за счет этого, существенное сокращение объема и количества оборудования; возможность реконструкции существующих аппаратов с установкой в них внутренних устройств без переделки подводящих трубопроводов.

Начальник Управления по
подготовке нефти и газа
ОАО «Томскнефть» С.В. Фомичев

ОТКРЫТОЕ АКЦИОНЕРНОЕ ОБЩЕСТВО
Восточная Транснациональная Компания

Пр.Комсомольский 78/1
г.Томск 634041,
Россия

Телефон: (3822) 55 06 01
Факс: (3822) 55 06 02
Факс: (3822) 55 05 86
E-mail: mail@vtk.ru

Исх. № 725/14
От «25» июня 2009г.

ООО "Уфанефтегазмаш"
FAX IN 25.06.09 Date

Директору
ООО «УФАНЕФТЕГАЗМАШ»
Шаяхметову Р.Р.

Уважаемый Рустам Ренатович!

Благодарю Вас за оперативное решение проблемы по запуску в эксплуатацию насосной пожаротушения на Средне-Нюрольском месторождении. Следует отметить высокую квалификацию сотрудников Вашего предприятия Голикова С.А. и Газизова М.Р., которые смогли быстро разобраться в нестандартной ситуации и принять технически-грамотные решения.

Надеюсь на дальнейшее плодотворное сотрудничество.

С уважением,
Главный инженер ОАО «ВТК» А.В. Киратаев

Исполнитель: Носов В.В.
Контактный телефон: (3822) 55-05-93

ИНН 7031004175 КПП 701701001
р/с 407 028 102 730 000 004 74 в филиал ОАО «УРАЛСИБ» в г. Томск, г. Томск к/с 3010 181 000 000 0000 702 БИК 046910702

САМОТЛОРНЕФТЕГАЗ
Открытое акционерное общество

г. Нижневартовск,
Тюменская область, ХМАО-Югра, 628606
Юридический адрес: ул. Ленина, 4
тел.: (3466) 62-25-24
Факс: (3466) 62-21-99
Телетайп 314640 "ASTRA RU"
NVSNGinfo@nvl-bp.com

ИНН 8603089954
р/с 40702810410070000003
в ДО «Нижневартовский»
Филиал «Тюменский»
ОАО «Альфа-Банк»
к/с 30101810100000000640
БИК 047102940
ОКОПФ 47 ОКПО 41246781

Open Joint Stock Company SAMOTLORNEFTEGAZ

03 марта 2009 г. № 07/2-038

Директору Департамент МТР
ОАО «ТНК-ВР Холдинг»
Малышкиной О.В.

Копия:
Исполнительному директору
ООО «Уфанефтегазмаш»
Амангазиеву В.Б.

Уважаемая Ольга Викторовна!

Осенью 2008 г. специалистами ООО «Уфанефтегазмаш» была проведена презентация в ОАО «Самотлорнефтегаз». На презентации Исполнительный директор рассказал о номенклатуре выпускаемой продукции, предоставил фотографии, конструкторскую и разрешительную документацию на весь спектр выпускаемого оборудования.

Учитывая тот факт, что ООО «Уфанефтегазмаш» успешно работает с такими компаниями как ОАО «Роснефть», ОАО «Газпром – нефть», ОАО «Лукойл», ОАО «Славнефть», ОАО «Татнефть», АО «КазМунайГаз» и специалистами нашего предприятия принято решение о том, что ООО «Уфанефтегазмаш» удовлетворяет требованиям ОАО «Самотлорнефтегаз».

Заместитель генерального директора
по управлению инфраструктурой и
операционной поддержке –
главный инженер И.А. ХАБИПОВ

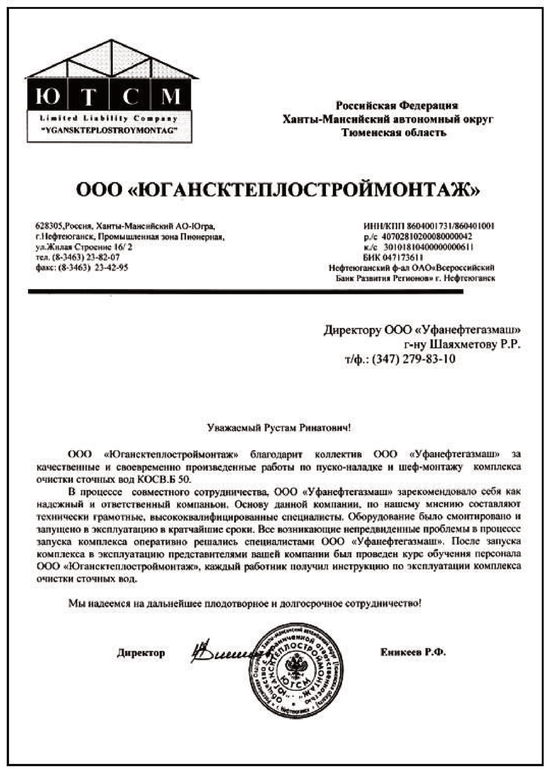

ЮТСМ
Limited Liability Company
"YGANSKTEPLOSTROYMONTAG"

Российская Федерация
Ханты-Мансийский автономный округ
Тюменская область

ООО «ЮГАНСКТЕПЛОСТРОЙМОНТАЖ»

628305,Россия, Ханты-Мансийский АО-Югра,
г.Нефтеюганск, Промышленная зона Пионерная,
ул.Жилая Строение 16/ 2
тел. (8-3463) 23-82-07
факс: (8-3463) 23-42-95

ИНН/КПП 8604001731/860401001
р/с 40702810200080000042
к/с 30101810400000000611
БИК 047173611
Нефтеюганский ф-ал ОАО«Всероссийский
Банк Развития Регионов» г. Нефтеюганск

Директору ООО «Уфанефтегазмаш»
г-ну Шаяхметову Р.Р.
т/ф.: (347) 279-83-10

Уважаемый Рустам Ринатович!

ООО «Юганскteплостроймонтаж» благодарит коллектив ООО «Уфанефтегазмаш» за качественные и своевременно произведенные работы по пуско-наладке и шеф-монтажу комплекса очистки сточных вод КОСВ.Б 50.

В процессе совместного сотрудничества, ООО «Уфанефтегазмаш» зарекомендовало себя как надежный и ответственный компаньон. Основу данной компании, по нашему мнению составляют технически грамотные, высококвалифицированные специалисты. Оборудование было смонтировано и запущено в эксплуатацию в кратчайшие сроки. Все возникающие непредвиденные проблемы в процессе запуска комплекса оперативно решались специалистами ООО «Уфанефтегазмаш». После запуска комплекса в эксплуатацию представителями вашей компании был проведен курс обучения персонала ООО «Юганскteплостроймонтаж», каждый работник получил инструкцию по эксплуатации комплекса очистки сточных вод.

Мы надеемся на дальнейшее плодотворное и долгосрочное сотрудничество!

Директор Еникеев Р.Ф.

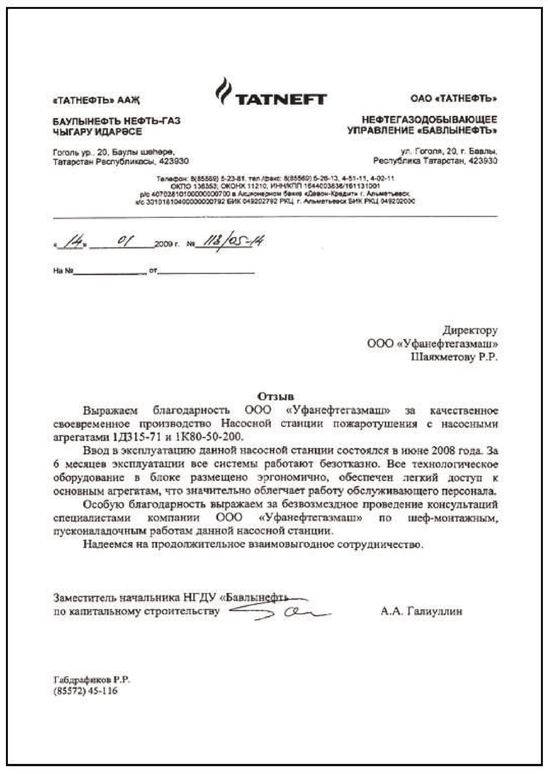

«ТАТНЕФТЬ» ААЖ
БАУЛЫНЕФТЬ НЕФТЬ-ГАЗ
ЧЫГАРУ ИДАРӨСЕ

TATNEFT

ОАО «ТАТНЕФТЬ»
НЕФТЕГАЗОДОБЫВАЮЩЕЕ
УПРАВЛЕНИЕ «БАВЛЫНЕФТЬ»

Гоголь ур., 20, Баулы шәһәрә,
Татарстан Республикасы, 423930

ул. Гоголя, 20, г. Бавлы,
Республика Татарстан, 423930

Телефон: 8(85569) 5-23-81, тел./факс: 8(85569) 5-26-13, 4-51-11, 4-02-11
ОКПО 136353; ОКОНХ 11210; ИНН/КПП 1644003836/161131001
р/с 40702810100000000700 в Акционерном банке «Девон-Кредит» г. Альметьевск,
к/с 30101810400000000792 БИК 049202792 РКЦ г. Альметьевск БИК РКЦ 049202000

«14» 01 2009 г. № 118/05-14

На № от

Директору
ООО «Уфанефтегазмаш»
Шаяхметову Р.Р.

Отзыв

Выражаем благодарность ООО «Уфанефтегазмаш» за качественное своевременное производство Насосной станции пожаротушения с насосными агрегатами 1Д315-71 и 1К80-50-200.

Ввод в эксплуатацию данной насосной станции состоялся в июне 2008 года. За 6 месяцев эксплуатации все системы работают безотказно. Все технологическое оборудование в блоке размещено эргономично, обеспечен легкий доступ к основным агрегатам, что значительно облегчает работу обслуживающего персонала.

Особую благодарность выражаем за безвозмездное проведение консультаций специалистами компании ООО «Уфанефтегазмаш» по шеф-монтажным, пусконаладочным работам данной насосной станции.

Надеемся на продолжительное взаимовыгодное сотрудничество.

Заместитель начальника НГДУ «Бавлынефть»
по капитальному строительству А.А. Галиуллин

Габдрафиков Р.Р.
(85572) 45-116

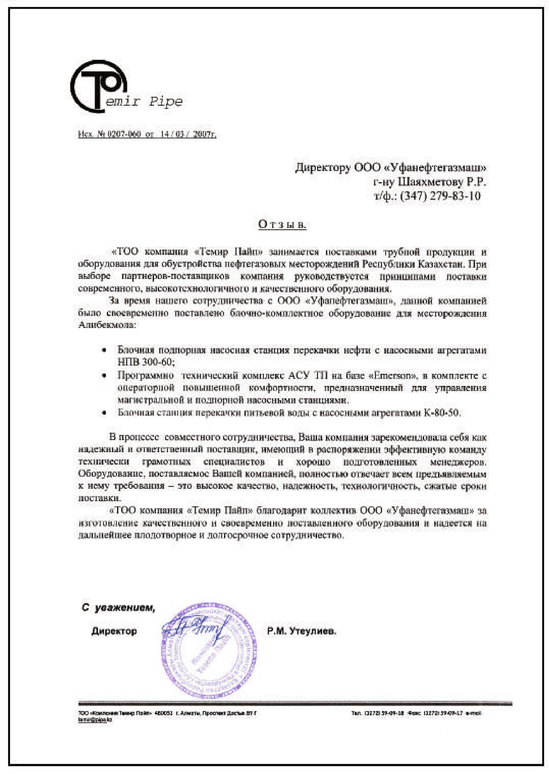

Temir Pipe

Исх. № 0207-060 от 14 / 03 / 2007г.

Директору ООО «Уфанефтегазмаш»
г-ну Шаяхметову Р.Р.
т/ф.: (347) 279-83-10

Отзыв.

«ТОО компания «Темир Пайп» занимается поставками трубной продукции и оборудования для обустройства нефтегазовых месторождений Республики Казахстан. При выборе партнеров-поставщиков компания руководствуется принципами поставки современного, высокотехнологичного и качественного оборудования.

За время нашего сотрудничества с ООО «Уфанефтегазмаш», данной компанией было своевременно поставлено блочно-комплектное оборудование для месторождения Алибекмола:

- Блочная подпорная насосная станция перекачки нефти с насосными агрегатами НПВ 300-60;
- Программно технический комплекс АСУ ТП на базе «Emerson», в комплекте с операторной повышенной комфортности, предназначенный для управления магистральной и подпорной насосными станциями.
- Блочная станция перекачки питьевой воды с насосными агрегатами К-80-50.

В процессе совместного сотрудничества, Ваша компания зарекомендовала себя как надежный и ответственный поставщик, имеющий в распоряжении эффективную команду технически грамотных специалистов и хорошо подготовленных менеджеров. Оборудование, поставляемое Вашей компанией, полностью отвечает всем предъявляемым к нему требования – это высокое качество, надежность, технологичность, сжатые сроки поставки.

«ТОО компания «Темир Пайп» благодарит коллектив ООО «Уфанефтегазмаш» за изготовление качественного и своевременно поставленного оборудования и надеется на дальнейшее плодотворное и долгосрочное сотрудничество.

С уважением,
Директор Р.М. Утеулиев.

Открытое акционерное общество
«Нефтебитум»

353232, Краснодарский край,
Северский район,
гос. Илиский, ул. 50 лет Октября, 125
тел.: 68-8-12, 68-9-75 - факс
ИНН/КПП: 2348004784/234801001

Р/счет 40702810370000000951
сор.счет 30101810300000000509
БИК 040349509
Филиал ОАО "УРАЛСИБ"
в г.Краснодаре г.Краснодар

Исх. № от 200 г

ООО "УфаНефтеГазмаш"

Нефтедобывающая компания ОАО "Нефтебитум" выражает благодарность за своевременную поставку и отличное качество изготовления приобретенного нами оборудования - "Блочной насосной станции по перекачке нефти".

За все время эксплуатации станция показала:

- простоту и удобность в обслуживании;

-легкость в управлении производственными процессами.

С уважением и благодарностью от всего коллектива предприятия.

Генеральный директор
ОАО "Нефтебитум" Гаврилов В.М.

УНГМ

Блочная насосная станция перекачки нефти

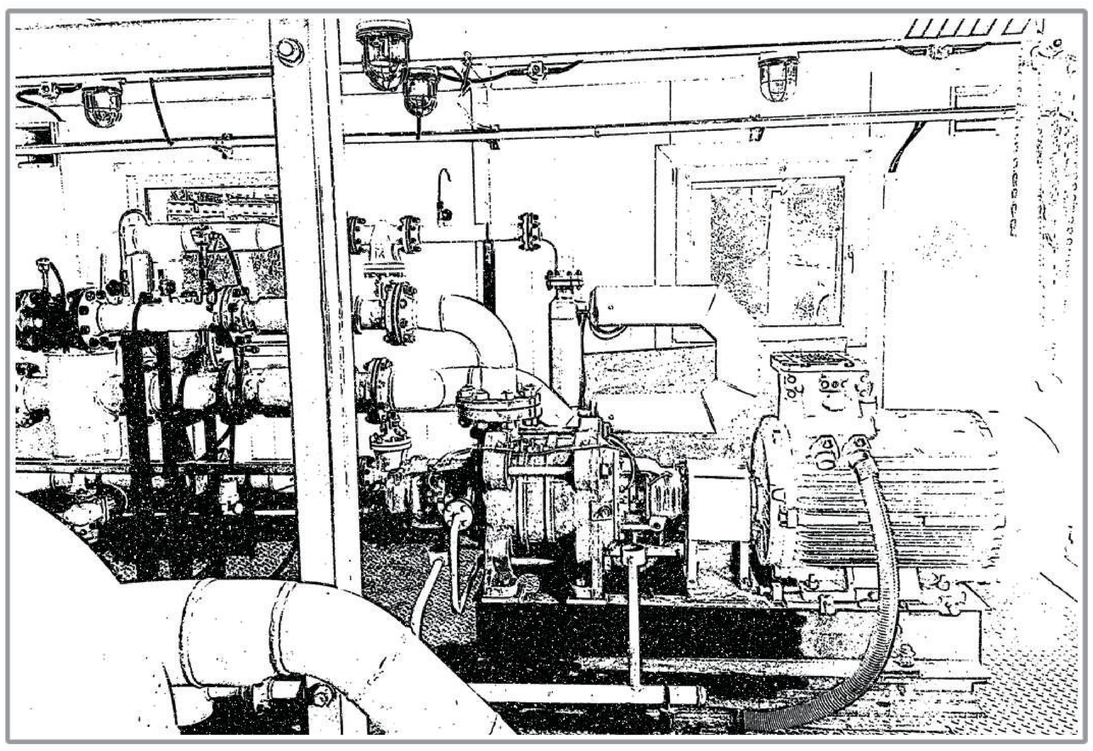

Назначение

Блочная насосная станция перекачки нефти (НПН) предназначена для перекачивания нефти в системах сбора и подготовки нефти.

Комплектность

В насосном блоке установлено:

- емкость вертикальная;
- насосный агрегат ЦНСнА с двигателем;
- дренажный коллектор с запорной арматурой.

Технические параметры

Блочная насосная станция перекачки нефти представляет собой здание блочно-модульного типа состоящее из модулей 3000×9000×2950 мм или 3000×6000×2950 мм в зависимости от габаритов насосных агрегатов и их количества. При необходимости высота НПН может быть увеличена до 5000 мм и монтаж здания будет происходить непосредственно на месте эксплуатации.

Блоки-укрытия оснащаются грузоподъемными механизмами (тали), системой отопления (электрической или водяной), системами освещения, вентиляции, контроля загазованности и датчиками пожарной сигнализации. Для удобства обслуживания насосных агрегатов предусмотрены площадки обслуживания.

Металлоконструкции изготавливаются в соответствии с требованиями ГОСТ 23118-99 «Конструкции стальные строительные» и СП 53-101-98 «Изготовление и контроль качества стальных строительных конструкций». Несущие конструкции и трубопроводы подвергаются антикоррозионной обработке.

В НПН предусмотрена система аварийного слива нефти в аварийные емкости, в соответствии с требованиями ГОСТ Р 12.3.047-98 «Пожарная безопасность технологических процессов. Общие требования. Методы контроля».

Уровень автоматизации НПН позволяет осуществлять эксплуатацию без постоянного присутствия обслуживающего персонала непосредственно у аппаратов и агрегатов. Предусмотрена автоматическая противоаварийная защита и блокировка технологического оборудования при возникновении аварийных ситуаций, аварийная и технологическая сигнализация, передается системой управления в операторную.

По желанию Заказчика устанавливаются насосные агрегаты российского (ЦНСнА, НПС, НМ, ТКА, АСВН) или импортного производства Allweiler (производительность до 2300 $м^3$/ч, напор 145 м), EDUR (производительность до 600 $м^3$/час, напор 600 м), Apollo (производительность до 500 $м^3$/ч, напор 320 м), Sulzer (производительность до 2000 $м^3$/ч, напор 740 м) и других производителей.

Гарантийный срок эксплуатации – 24 месяца с момента отгрузки.

Технические характеристики

Показатель	Значение
Производительность, $м^3$/ч одного насосного агрегата	30…2300
Давление на выходе насоса, МПа, не более	0,5…6,0
Напряжение питания, В	380, 6000, 10000
Потребляемая мощность, кВт, не более	1500
Температура рабочей среды, °С	+1…+120
Температура окружающей среды, °С	– 60…+50
Температура внутри блока, °С, не ниже	+5
Категория по взрывопожарной опасности зданий по НПБ 105-95	А
Степень огнестойкости по СНиП 21-01-97	IV
Масса одного блока с насосным агрегатом, кг, не более	15000

Блочная насосная станция над артезианской скважиной

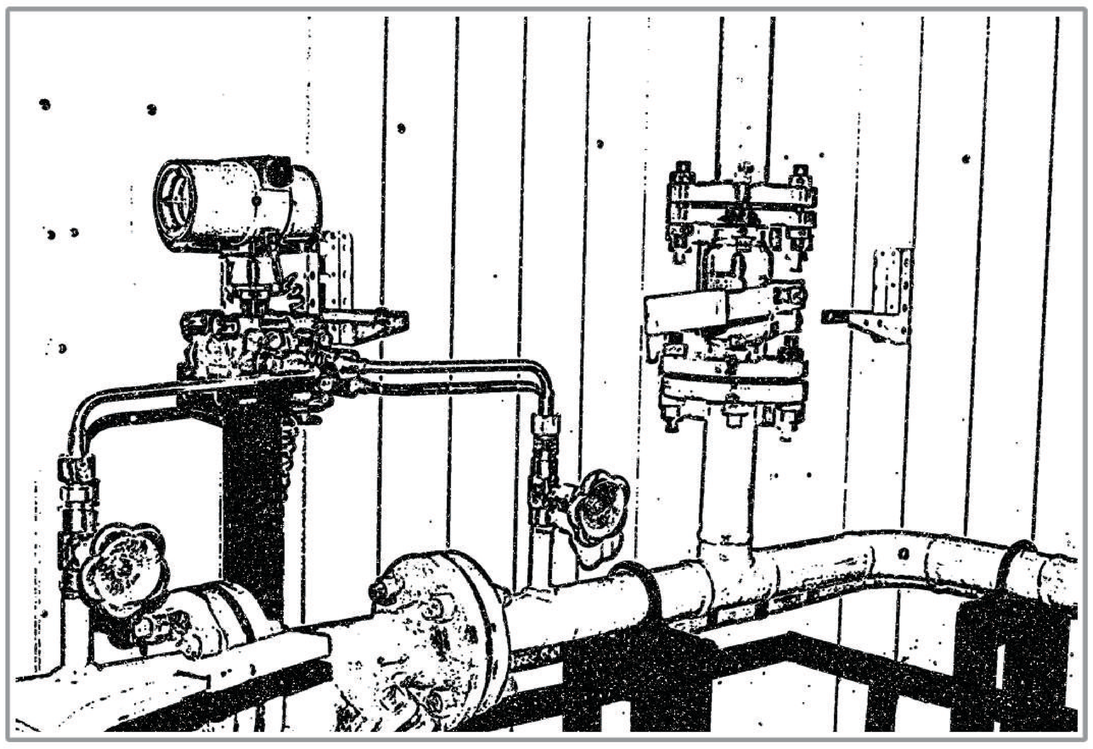

Назначение

Блочная насосная станция над артезианской скважиной предназначена для откачки воды из артезианской скважины и подачи её потребителям с целью обеспечения питьевого и технического водоснабжения на предприятиях различного назначения, производственных объектах.

Комплектность

- насос скважинный с пультом управления;
- фильтр-грязевик;
- счетчик воды;
- комплект арматуры.

Технические параметры

Блочная насосная станция над артезианской скважиной представляет собой здание блочно-модульного типа габаритным размером 3000×3000×3000 мм и поставляется в полной заводской готовности, в комплексе с водоподъемным оборудованием, технологическими трубопроводами, запорно-регулирующей арматурой, КИПиА, приборами отопления и электроосвещения.

Для монтажа и демонтажа скважинного насоса и напорного трубопровода крыша блока имеет люк размерами 1000×1000 мм, а также площадку обслуживания для безопасности монтажных работ.

Дополнительная комплектация насосных агрегатов устройствами контроля управления и сигнализации по желанию Заказчика.

Металлоконструкции изготавливаются в соответствии с требованиями ГОСТ 23118-99 «Конструкции стальные строительные» и СП 53-101-98 «Изготовление и контроль качества стальных строительных конструкций». Несущие конструкции подвергаются антикоррозионной обработке.

Трубопроводы выполнены из нержавеющей трубы повышенной хладостойкости из стали 12Х18Н10Т.

Блочная насосная станция над артезианской скважиной может комплектоваться насосами ЭЦВ, Grundfos, Wilo и др.

Конструкция блока соответствует требованиям ОСТ 26.260.18-2004, ГОСТ 12.2.003-91, ГОСТ 12.1.00588*.

Расчетный срок эксплуатации блочной насосной станции над артезианской скважиной - 30 лет.

Гарантийный срок эксплуатации – 24 месяца с момента отгрузки.

Технические характеристики

Показатель	Значение
Производительность, $м^3$/ч одного насосного агрегата	100…1000
Давление на выходе насоса, МПа, не более	0,5…6,0
Напряжение питания, В	380, 6000, 10000
Потребляемая мощность, кВт, не более	500
Температура рабочей среды, °С	+1…+120
Температура окружающей среды, °С	– 60…+50
Температура внутри блока, °С, не ниже	+5
Категория по взрывопожарной опасности зданий по НПБ 105-95	А
Степень огнестойкости по СНиП 21-01-97	IV
Масса одного блока с насосным агрегатом, кг, не более	3000

Блочная насосная станция перекачки воды

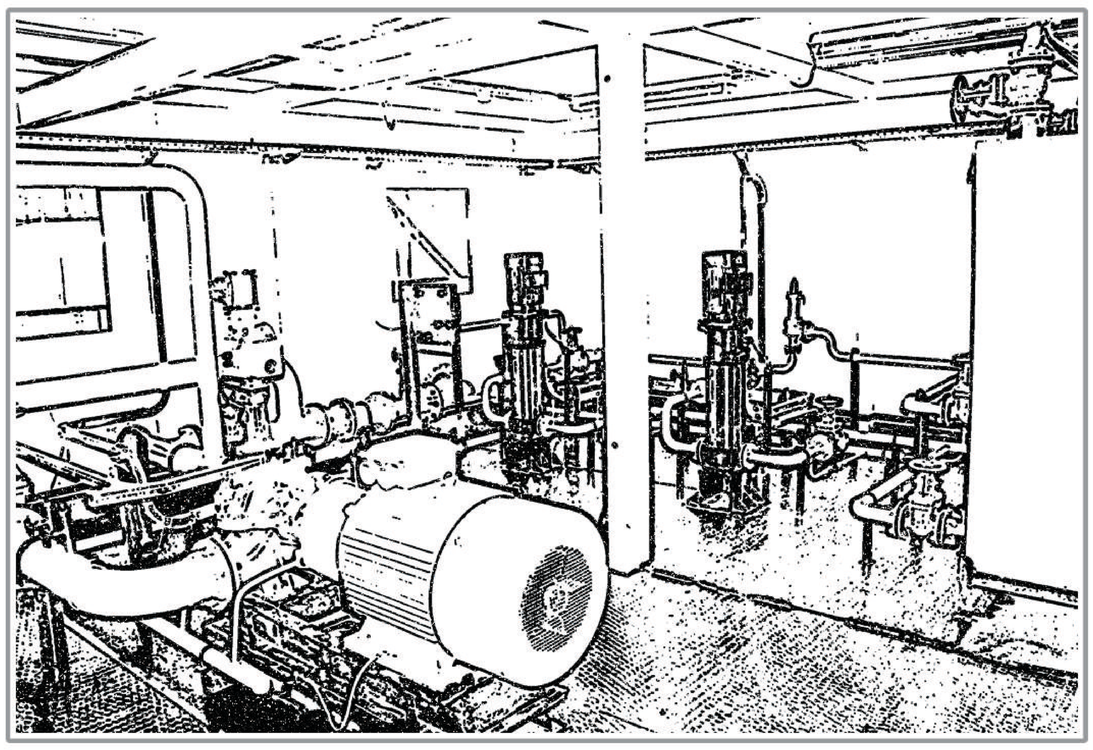

Назначение

Блочная насосная станция перекачки воды (НПВ), в качестве подпорной насосной, насосной внутренней перекачки и насосной для откачки подготовленной воды на БКНС в системе промыслового сбора и установках подготовки нефти и воды. При необходимости высота НПВ может быть увеличена до 5 000 мм. При этом монтаж здания будет происходить непосредственно на месте эксплуатации.

Технические параметры

Блочная насосная станция перекачки воды представляет собой здание блочно-модульного типа состоящее из модулей 3000х9000х2950 мм или 3000х6000х2950 мм в зависимости от габаритов насосных агрегатов и их количества.

Блоки-укрытия оснащаются грузоподъемными механизмами (тали), электрической или водяной системой отопления, системами освещения, вентиляции, контроля загазованности и датчиками пожарной сигнализации. Для удобства обслуживания насосных агрегатов предусмотрены площадки обслуживания.

Металлоконструкции изготавливаются в соответствии с требованиями ГОСТ 23118-99 «Конструкции стальные строительные» и СП 53-101-98 «Изготовление и контроль качества стальных строительных конструкций». Несущие конструкции и трубопроводы подвергаются антикоррозионной обработке.

Уровень автоматизации НПВ позволяет осуществлять эксплуатацию без постоянного присутствия обслуживающего персонала непосредственно у аппаратов и агрегатов. Предусмотрена автоматическая противоаварийная защита и блокировка технологического оборудования при возникновении аварийных ситуаций, аварийная и технологическая сигнализация, передается системой управления в операторную.

По желанию Заказчика устанавливаются насосные агрегаты российского (ЦНСнА, НПС) или импортного производства Allweiler (производительность до 2300 м^3/ч, напор 145 м), EDUR (производительность до 600 м^3/ч, напор 600 м), Apollo (производительность до 500 м^3/ч, напор 320 м), Sulzer (производительность до 2000 м^3/ч, напор 740 м), Grundfos, Wilo и др.

Блочная насосная станция перекачки воды поставляется с комплектом ЗИП на 2 года эксплуатации.

Гарантийный срок эксплуатации– 24 месяца с момента отгрузки.

Технические характеристики

Показатель	Значение
Производительность, м^3/ч одного насосного агрегата	30…2300
Давление на выходе насоса, МПа, не более	0,5…6,0
Напряжение питания, В	380, 6000, 10000
Потребляемая мощность, кВт, не более	1500
Температура рабочей среды, °С	+1…+120
Температура окружающей среды, °С	– 60…+50
Температура внутри блока, °С, не ниже	+5
Категория по взрывопожарной опасности зданий по НПБ 105-95	А
Степень огнестойкости по СНиП 21-01-97	IV
Масса одного блока с насосным агрегатом, кг, не более	15000

Установка очистки воды

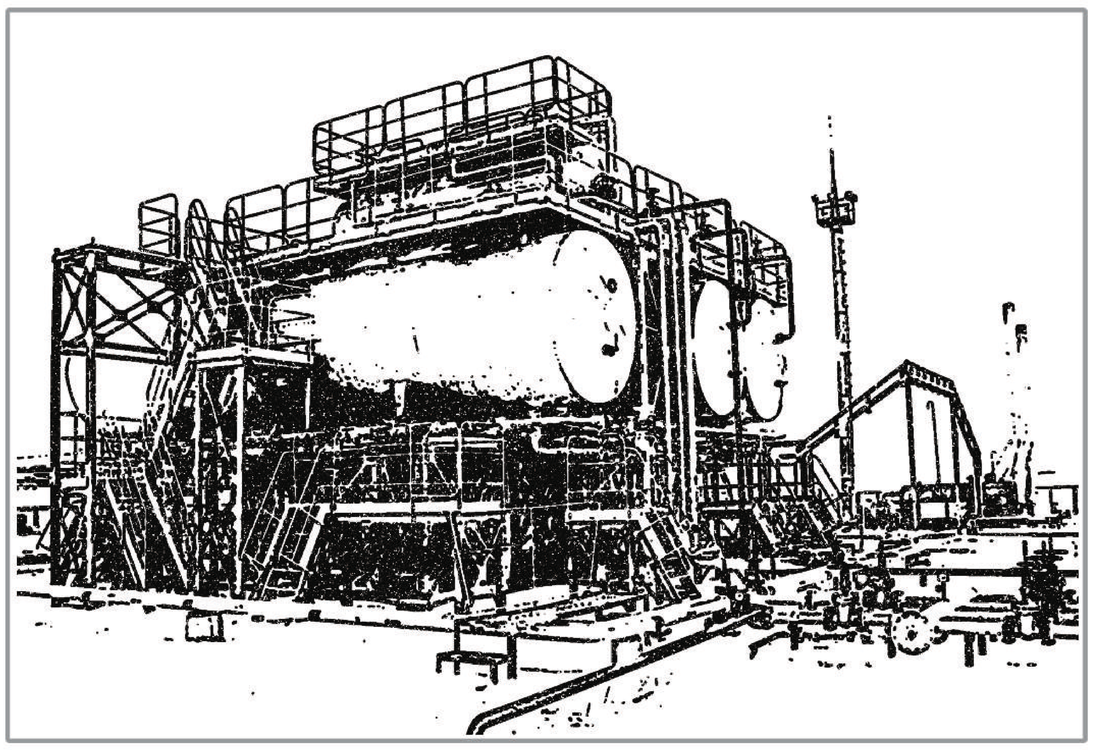

Исполнение аппарата

Установки отстоя воды (ОВ) могут изготавливаться и поставляться:

- в трубном исполнении (в том числе мини ОВ), в передвижном или стационарном вариантах (для малых расходов воды);
- в емкостном исполнении, в существующих или вновь изготавливаемых емкостях (для любых расходов воды).

Область применения

Установка может быть смонтирована:

- в емкостном или трубном исполнении в виде стационарной установки (на УПН, УПСВ, ДНС, ЦПС);
- в трубном исполнении в виде передвижной установки (на одном или нескольких кустах скважин).

Описание установки

Установка включает в себя существующую емкость, доработанную под отстойник воды в части врезки дополнительных штуцеров, или вновь приобретаемую емкость, с установкой в них внутренних устройств. Внутри емкости размещается модуль тонкослойного отстаивания (МТО), перегородки для выравнивания и регулирования потоков жидкостей, коллекторы для размыва и пропарки осадка.

В установке предусмотрено:

- удаление осадка с полок механическим путем в автоматическом режиме без остановки рабочего процесса;
- замена пластин модуля без замены каркаса МТО;
- доступ к любой зоне внутренней и внешней части емкости для техобслуживания;
- размыв и удаление осадка накопленного в емкости и пропарка емкости от передвижной установки (ППУ) 1 раз в год.

Вся запорная арматура размещена снизу емкости и имеет доступ к обслуживанию с земли.

Модуль тонкослойного отстаивания.

Применяется для интенсификации технологического процесса отстаивания воды и улучшения качества очистки за счет тонкослойного отстаивания.

Выполняется из металлического каркаса с антикоррозийным покрытием, и прочных полимерных пластин с повышенной коррозионной стойкостью. Монтируется внутри существующей или вновь изготавливаемой емкости. Расчетный ресурс эксплуатации модуля тонкослойного отстаивания - 15 лет.

Флотационное устройство для тонкой очистки воды.

В основу технологии тонкой очистки воды заложена технология очистки воды методом флотации пузырьками газа микроскопических размеров (5-10 мкм) получаемых при разгазировании пластовой воды.

Состав установки

Параметры	Значения
Емкость передвижная или стационарная, шт. (существующая или вновь изготавливаемая)	1
Модуль тонкослойного отстаивания (МТО), шт.	1…2
Флотационное устройство для тонкой очистки воды, шт. (при высоких требованиях к очистке)	1
Запорная и пускорегулирующая арматура	комплект
Приборы КИПиА	комплект

Техническая характеристика установки одного отстойника воды

Параметры	Значения
Производительность установки по воде, $м^3$/сут	100…30000
Давление	не нормируется
Температура, °С	До 80
Объем емкости, $м^3$	10…200
Габариты	в зависимости от исполнения

Эффективность очистки пластовой воды

Параметры	Значения	
	без устройства для тонкой очистки воды	с устройством для тонкой очистки воды
Расходы воды, $м^3$/сут	15000	
Концентрация нефтепродуктов на входе, мг/л	Более 2000	
От нефти, мг/л	10…15	до 5
От мехпримесей, мг/л	10…15	до 5

Преимущества предлагаемой конструкции ОВ

1. Интенсификация процесса отстаивания воды за счет применения принципа тонкослойного отстаивания;
2. Сокращение объема аппарата за счет сокращения времени отстаивания;
3. Сокращение капитальных вложений за счет сокращения объема аппарата и площади отсыпки (ориентировочно на 30…50%);
4. Удаление осадка с полок в автоматическом режиме без остановки рабочего процесса в аппарате;
5. Замена элементов модуля после выработки его расчетного ресурса (время необходимое для замены элементов 1-2 дня);
6. Увеличение производительности ОВ (в перспективе) за счет установки в емкости дополнительных модулей МТО без переделки емкости (время необходимое для установки в емкости дополнительных модулей ориентировочно 5-7 дней).

Насосная станция пожаротушения

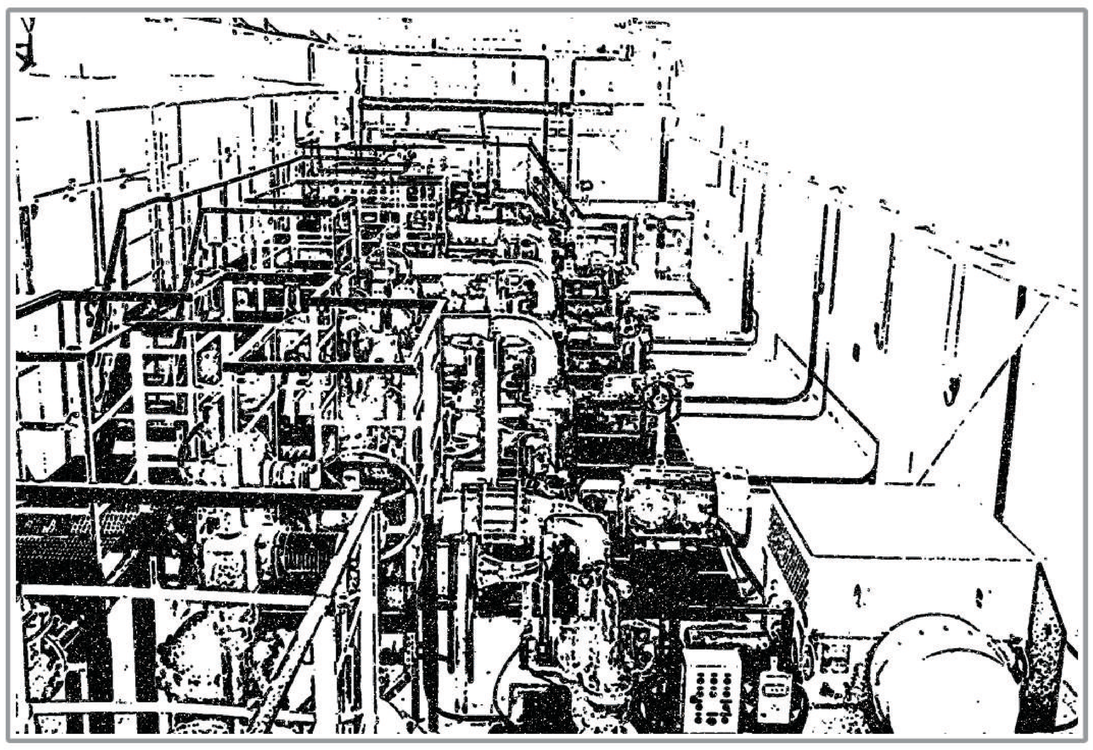

Назначение

Насосная станция пожаротушения (НСП) предназначена для подачи воды в сети противопожарного водопровода на объектах нефтегазодобывающего комплекса.

Комплектность

Насосная станция пожаротушения представляет собой здание блочно-модульного типа состоящее из модулей 3000×9000×2950 мм или 3000×6000×2950 мм в зависимости от габаритов насосных агрегатов и их количества. При необходимости высота насосной станции пожаротушения может быть увеличена до 5000 мм.

Блоки-укрытия оснащаются грузоподъемными механизмами (тали), электрической или водяной системой отопления, системами освещения, вентиляции, контроля загазованности и датчиками пожарной сигнализации. Для удобства обслуживания насосных агрегатов предусмотрены площадки обслуживания.

Металлоконструкции изготавливаются в соответствии с требованиями ГОСТ 23118-99 «Конструкции стальные строительные» и СП 53-101-98 «Изготовление и контроль качества стальных строительных конструкций». Несущие конструкции и трубопроводы подвергаются антикоррозионной обработке.

Уровень автоматизации НСП позволяет осуществлять эксплуатацию без постоянного присутствия обслуживающего персонала непосредственно у аппаратов и агрегатов. Предусмотрена автоматическая противоаварийная защита и блокировка технологического оборудования при возникновении аварийных ситуаций, аварийная и технологическая сигнализация, передается системой управления в операторную.

По желанию Заказчика могут быть предусмотрены насосы для циркуляции воды (К, Д, ЦНС).

По желанию Заказчика устанавливаются насосные агрегаты российского (Д) или импортного производства Grundfos, Wilo, Gorman-Rupp и др.

Насосная станция пожаротушения поставляется с комплектом ЗИП на 2 года эксплуатации.

Гарантийный срок эксплуатации – 24 месяца с момента отгрузки.

Технические характеристики

Показатель	Значение
Производительность, $м^3$/ч одного насосного агрегата	70…630
Давление на выходе насоса, МПа, не более	0,1…2,0
Напряжение питания, В	380, 6000, 10000
Потребляемая мощность, кВт, не более	500
Температура рабочей среды, °С	+1…+120
Температура окружающей среды, °С	– 60…+50
Температура внутри блока, °С, не ниже	+5
Категория по взрывопожарной опасности зданий по НПБ 105-95	А
Степень огнестойкости по СНиП 21-01-97	IV
Масса одного блока с насосным агрегатом, кг, не более	12000

Блок операторной

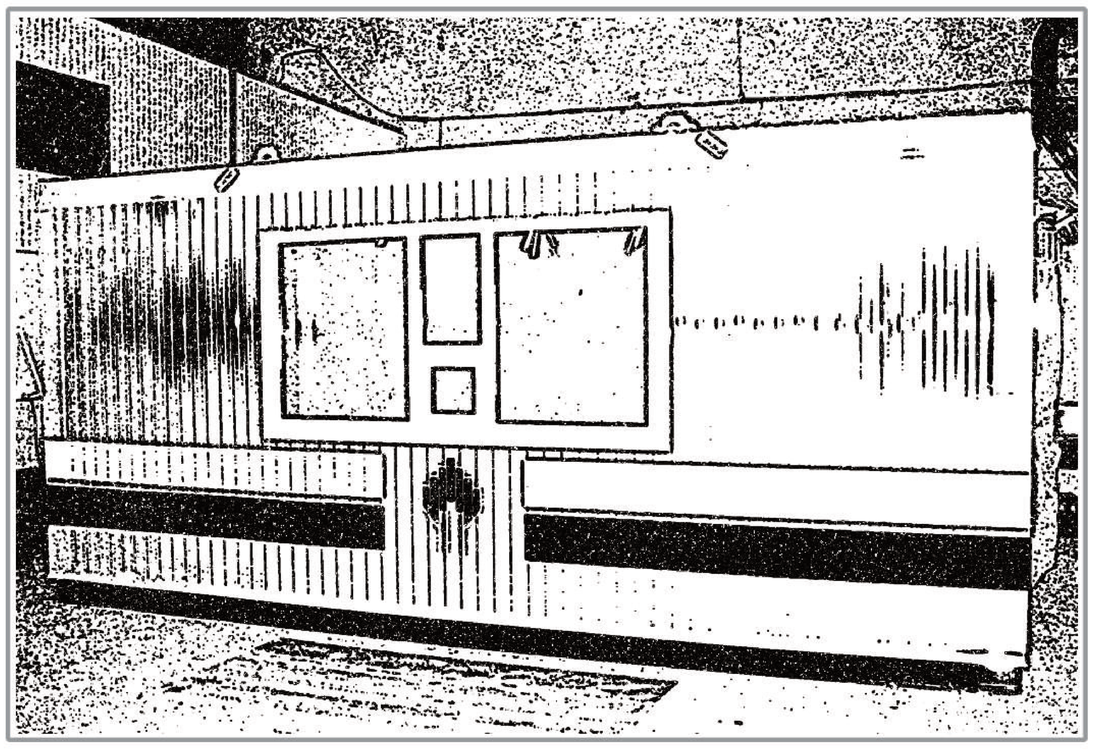

Назначение

Операторная предназначена для размещения автоматизированного рабочего места оператора-технолога (ЭВМ с программным обеспечением) и щитов с электронной аппаратурой и вторичными приборами.

Комплектность

Здание операторной представляет собой утепленный блок панельно-каркасной конструкции, оборудованный системами электроснабжения, вентиляции, водоснабжения, канализации, отопления (электрического или водяного) или при необходимости, системой кондиционирования.

Здание операторной выполняется из модулей габаритами 3000×6000×2950 мм, 3000×9000×2950 мм, 12000×3000×2950 мм, которые могут соединяться и комплектоваться в любом варианте по требованию Заказчика и Проектировщика.

По требованию Заказчика может быть изменена площадь, планировка, комплектация, внутренняя отделка блока.

Технические характеристики

Показатель	Значение
Температура внутри блока, °С, не ниже	+ 18
Температура окружающей среды, °С	-50 ...+50
Категория взрывопожарной опасности зданий по НПБ-105-03	Д
Степень огнестойкости блока по СНиП 21-01-27	III
Габаритные размеры блока, мм	6000×3000×2950 9000×3000×2950 12000×3000×2950

Пеногенераторная станция

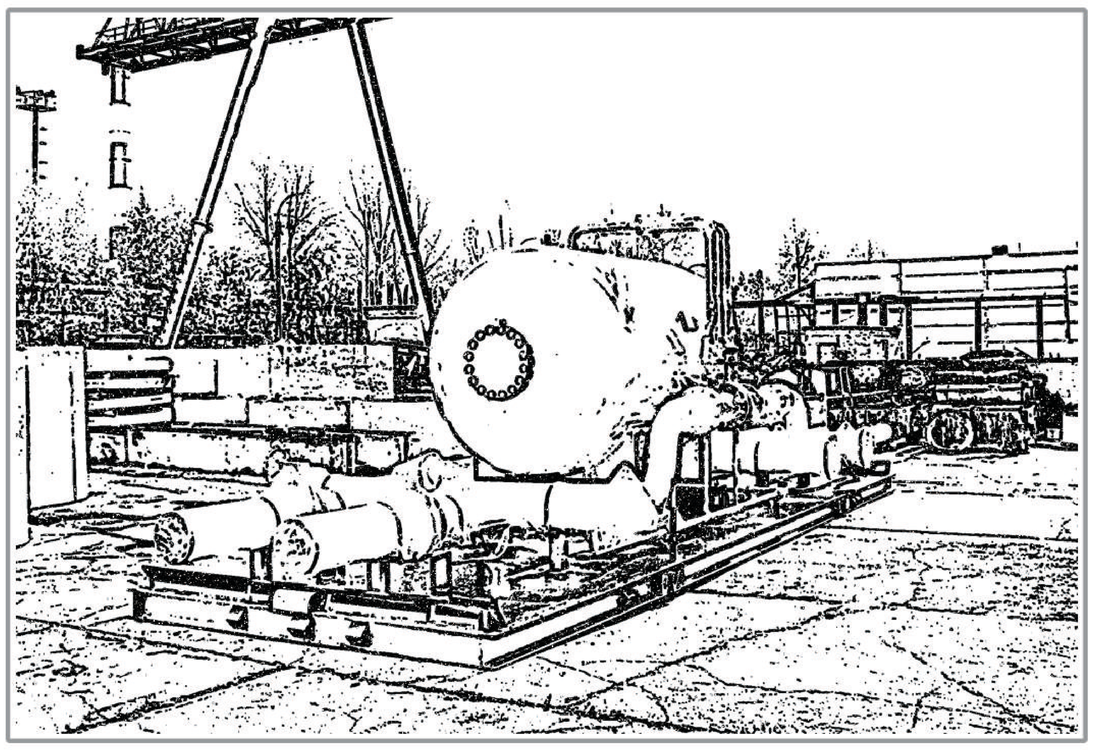

Назначение

Пеногенераторная станция предназначена для хранения запаса пенообразователя и приготовления раствора пенообразователя для пожаротушения объектов нефтегазодобывающего комплекса.

Комплектность

Пеногенераторная станция представляет собой здание блочно-модульного типа состоящее из модулей 3000×9000×2950 мм или 3000×6000×2950 мм в зависимости от габаритов насосных агрегатов и их количества.

При необходимости высота пеногенераторной станции может быть увеличена до 5 000 мм. При этом монтаж здания будет происходить непосредственно на месте эксплуатации.

Блоки-укрытия оснащаются грузоподъемными механизмами (тали), электрической или водяной системой отопления, системами освещения, вентиляции, контроля загазованности и датчиками пожарной сигнализации.

Металлоконструкции изготавливаются в соответствии с требованиями ГОСТ 23118-99 «Конструкции стальные строительные» и СП 53-101-98 «Изготовление и контроль качества стальных строительных конструкций». Несущие конструкции и трубопроводы подвергаются антикоррозионной обработке.

Уровень автоматизации пеногенераторной позволяет осуществлять эксплуатацию без постоянного присутствия обслуживающего персонала непосредственно у аппаратов и агрегатов. Предусмотрена автоматическая противоаварийная защита и блокировка технологического оборудования при возникновении аварийных ситуаций, аварийная и технологическая сигнализация, передается системой управления в операторную.

Пеногенераторная станция поставляется с комплектом ЗИП на 2 года эксплуатации.

Гарантийный срок эксплуатации – 24 месяца с момента отгрузки.

Технические характеристики

Показатель	Значение
Напряжение питания, В	380
Потребляемая мощность, кВт, не более	150
Температура рабочей среды, °С	+1…+120
Температура окружающей среды, °С	– 60…+50
Температура внутри блока, °С, не ниже	+5
Категория по взрывопожарной опасности зданий по НПБ 105-95	А
Степень огнестойкости по СНиП 21-01-97	IV
Масса одного блока с насосным агрегатом, кг, не более	12000

Блочная кустовая насосная станция

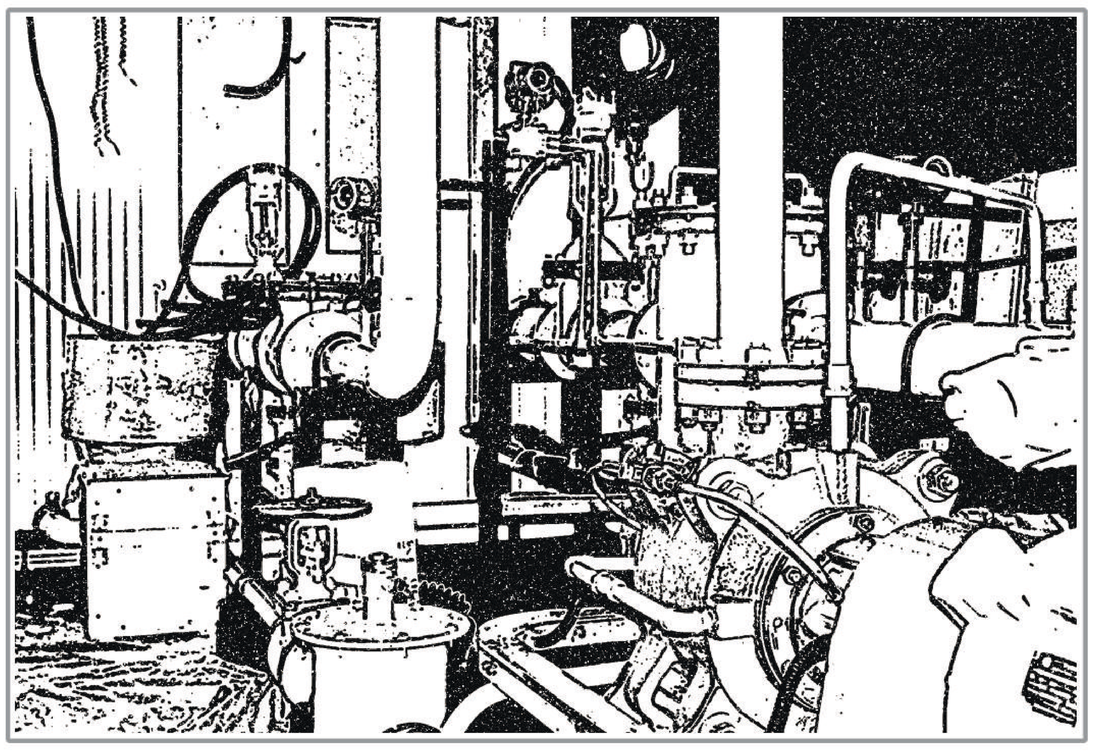

Назначение

Блочная кустовая насосная станция (БКНС) предназначена для перекачки пресной и пластовой воды и для подачи ее на прием нагнетательных скважин в систему поддержания пластового давления.

Комплектность

Блок-укрытие с системами отопления, освещения, вентиляции, пожарной сигнализации и дренажа, насосный агрегат, блок фильтров, виброкомпенсаторы, станция управления, устройство плавного спуска, площадки обслуживания, таль ручная, выкатные устройства, средства автоматизации и КИП, трубная и кабельная обвязка, арматура, расходомеры воды. Предусмотрен вариант с совмещенным блоком управления и ЩСУ габаритом 3000х9000х2950 мм.

По желанию Заказчика устанавливаются плунжерные насосные агрегаты ABEL (производительность до 52 $м^3$/ч, напор 2500 м).

Технические характеристики

Показатель	Значение
Рабочая среда	пресная, пластовая вода
Тип насосного агрегата	ЦНС
Производительность, $м^3$/ч одного насосного агрегата	2…630
Давление на приеме насосного агрегата, МПа	0,1…0,5
Давление на выходе насоса, МПа, не более	350
Напряжение питания, В	380…10000
Потребляемая мощность, кВт	630…4000
Температура рабочей среды, °С	+1…+120
Температура окружающей среды, °С	-60…+50
Температура внутри блока, °С, не ниже	+5
Категория по взрывопожарной и пожарной опасности зданий по НПБ 105-95	Д
Степень огнестойкости по СНиП 21-01-97	IV
Габаритные размеры станции с площадками обслуживания, мм	в зависимости от комплектации
Масса одного блока с насосным агрегатом, кг	до 25000

Блок узла учета нефти оперативный

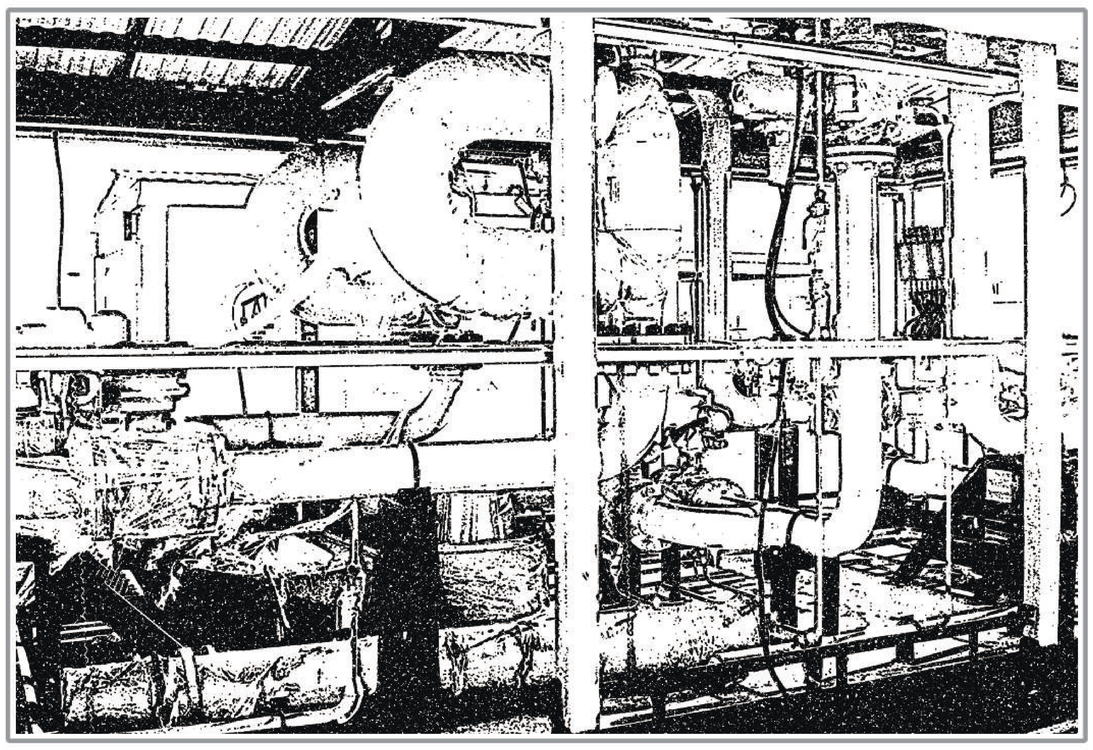

Назначение

Блок узла учета нефти оперативный предназначен для:

- автоматического измерения массы (объема) нефти, качественных показателей нефти (плотность, вязкость, влагосодержание, давление, температура), отбора объединенной пробы по ГОСТ 2517;
- выдачи информации, передаваемой средствами автоматизации, на компьютер и последующего отображения ее на автоматизированном рабочем месте оператора.

Комплектность

- узел входных фильтров;
- узел измерения количества нефти с расходомерами (объемными или массовыми);
- блок контроля качества нефти (при необходимости);
- система дренажных трубопроводов;
- блок-укрытие.

Блоки-укрытия оснащаются электрической или водяной системой отопления, системами освещения, вентиляции, контроля загазованности и датчиками пожарной сигнализации.

По желанию Заказчика в блоке УУН может быть установлено оборудование российского или импортного производства.

Блок оперативного учета нефти может размещаться в блоке-укрытии и на открытой раме, изготавливается в различном конструктивном исполнении и комплектации в зависимости от требований Заказчика.

Технические характеристики

Показатель	Значение
Рабочая среда	сырая нефть после предварительной сепарации
Режим работы	непрерывный
Рабочее давление, МПа	до 6,3
Максимальный диапазон, $м^3$/час	0...300
Плотность нефти, кг/$м^3$	700...950
Вязкость нефти, сСт, не более	100
Температура рабочей среды, °С	+ 5...+50
Температура окружающей среды, °С	-50...+50
Температура внутри блока, °С, не ниже	+ 5
Содержание воды в нефти, %, не более	10
Напряжение питания, В	220/380
Потребляемая мощность, кВт, не более	5,5
Предел допустимой относительной погрешности массы брутто жидкости, %	1...3
Категория взрывопожарной опасности зданий по НПБ 105-03	А
Степень огнестойкости блока по СНиП 21-01-97	IV
Габариты блока установки, мм (длина×ширина×высота)	9000×3000×2950

Блок узла учета нефти коммерческий

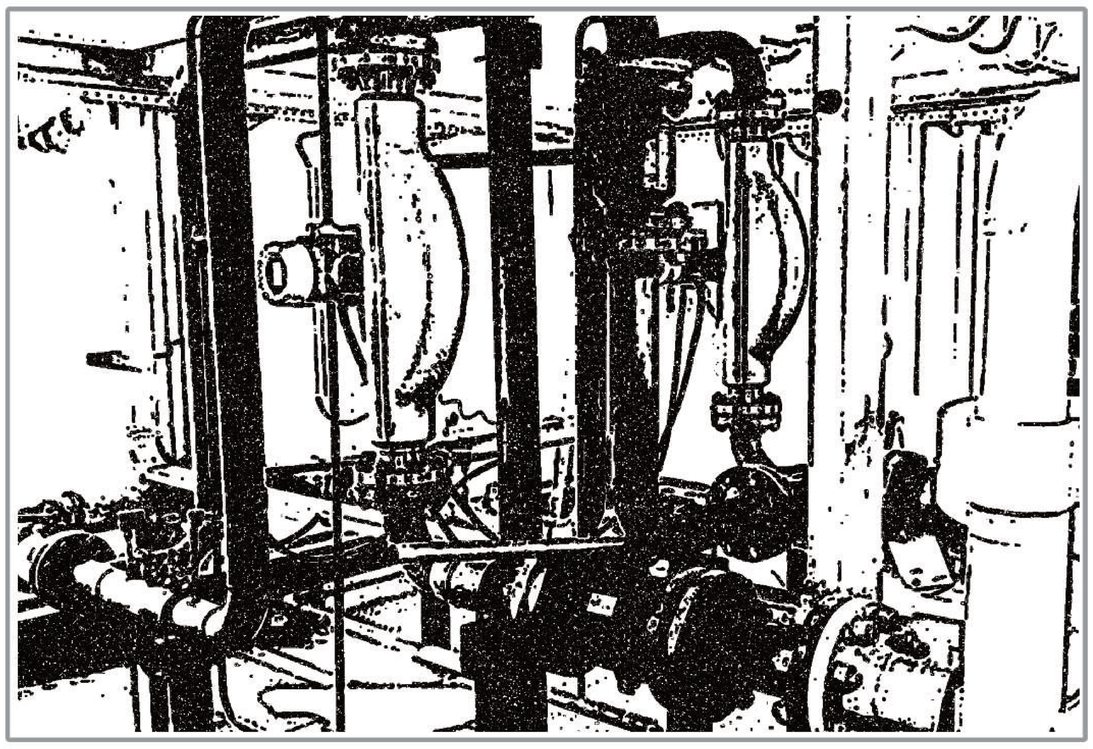

Назначение

Блок узла учета нефти коммерческий предназначен для:

- автоматического измерения массы (объема) товарной нефти; качественных показателей нефти (плотность, вязкость, влагосодержание, давление, температура), отбора объединенной пробы по ГОСТ 2517;
- выдачи информации, передаваемой средствами автоматизации на компьютер и последующее отображение ее на автоматизированном рабочем месте оператора;
- автоматизации ведения и движения документов, предназначенных для коммерческих операций учета товарной нефти между Поставщиком и Потребителем.

Комплектность

- узел входных фильтров;
- узел измерения количества нефти с расходомерами (объемными или массовыми);
- блок контроля качества нефти;
- система дренажных трубопроводов;
- блок-укрытие.

Блок-укрытие оснащается грузоподъемными механизмами (тали), системами электрического или водяного отопления, системами вентиляции, освещения, пожарной сигнализации, сигнализации загазованности, приборами КИПиА.

В состав системы автоматического управления (САУ) входят:

- автоматизированное рабочее место оператора с программой визуализации технологического процесса УУН-К;
- щит компьютера и щит вторичных приборов.

САУ размещается в общей операторной установки или в блоке операторной.

Точность средств измерения блока коммерческого учета нефти в соответствие с руководящим документом РД 153-39.4-042-99.

В блоке коммерческого учета нефти предусмотрена возможность подключения переносного пикнометрического стенда для проверки и контроля плотномера. Помещение блока коммерческого учета нефти выполняется из модулей габаритами 3000×6000×2950 мм, 3000×9000×2950 мм, которые могут соединяться и комплектоваться в любом варианте по требованию Заказчика и Проектировщика.

По желанию Заказчика в блоке УУН-К могут быть установлено оборудование (приборы, запорная арматура, регулирующие клапаны) российского или импортного производства.

Дополнительно к блоку УУН-К наша компания также предлагает:

- блок-укрытие турбопоршневой поверочной установки;
- блок-укрытие для компакт-прувера фирмы «Brooks»;
- блок регулирования расхода нефти;
- блок операторной УУН-К.

Технические характеристики

Показатель	Значение
Рабочая среда	сырая нефть после пред-варительной сепарации
Режим работы	непрерывный
Рабочее давление, МПа	до 6,3
Максимальный диапазон, $м^3$/час	0...300
Плотность нефти, $кг/м^3$	700...950
Вязкость нефти, сСт, не более	100
Температура рабочей среды, °С	+ 5...+50
Температура окружающей среды, °С	-50...+50
Температура внутри блока, °С, не ниже	+ 5
Содержание воды в нефти, %, не более	10
Напряжение питания, В	220/380
Потребляемая мощность, кВт, не более	5,5
Предел допустимой относительной погрешности массы брутто жидкости, %	1...3
Категория взрывопожарной опасности зданий по НПБ 105-03	А
Степень огнестойкости блока по СНиП 21-01-97	IV
Габариты блока установки, мм (длина×ширина×высота):	9000×3000×2950

Блок дозирования реагента

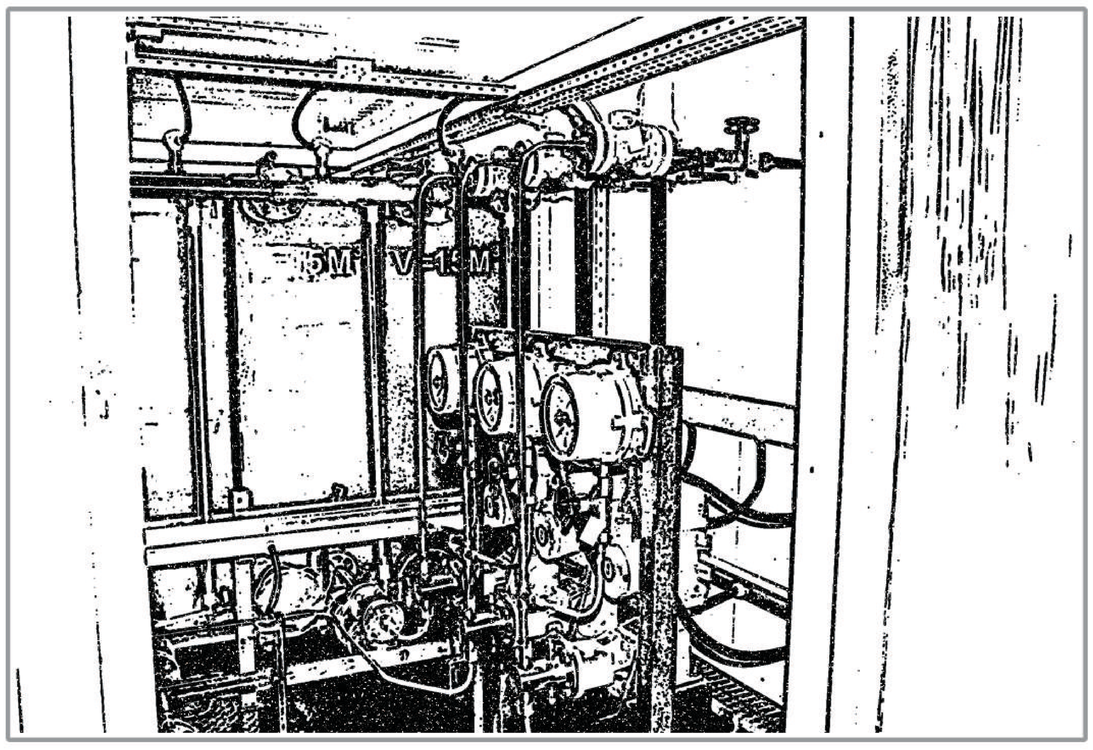

Назначение

Блок дозирования реагентов (БДР) осуществляет автоматизированную подготовку и дозированное введение разнообразных жидких реагентов в трубопроводы промысловой системы транспортировки и подготовки нефти для реализации внутритрубопроводного деэмульгирования нефти, уменьшения отложения солей на стенках продуктопроводов и оборудования, а также для защиты трубопроводов и оборудования от коррозии.

Комплектность

Блок дозирования реагентов представляет собой утепленный блок-бокс габаритным размером 3000х6000 мм, укрытие выполнено из сэндвич-панелей толщиной 100 мм, крыша односкатная, окраска блока по требованию Заказчика.

Блок дозирования реагента состоит из технологического отсека (класс взрывоопасной зоны В-1А) и аппаратного отсека (общепромышленное исполнение) на одном основании (раме). БДР устанавливается во взрывобезопасной зоне.

Блок дозирования реагентов комплектуется:

- насосом-дозатором (НД) (электронасосный дозировочный агрегат, мембранный или плунжерный), осуществляющим непрерывное объемное дозирование химреагентов;
- насосом шестеренным (НМШ), осуществляющим заполнение технологической емкости химреагентом, перекачку химреагента из наружной емкости во внутреннюю и периодическое перемешивание реагента в емкости;
- внутренней емкостью с электрообогревом, с мерной линейкой из несгораемого материала со шкалой деления до 0,01 м;
- трубопроводами с запорной арматурой;
- электрическим отоплением, с автоматическим регулированием поддержания температуры внутри технологического блока;
- освещением (рабочее, аварийное и ремонтное) внутреннее и наружное, степень защиты IP 54;
- приточно-вытяжной принудительной вентиляцией;
- комплектом полевых контрольно-измерительных приборов, в числе показывающих манометров, преобразователя давления на выходном коллекторе насосного агрегата, преобразователя температуры внутри блока;
- шкафом ЩСУ, обеспечивающим дистанционное управление насосами, автоматическое повторное включение насосов НД при пропадании электроэнергии, передачу всех необходимых сигналов в операторную и контролирующим следующие параметры:
  1. Уровень реагента в емкости. При достижении минимального уровня реагента в емкости отключаются насосы и ТЭН. При достижении максимального уровня отключается насос НМШ.
  2. Температуру реагента в емкости. При понижении температуры реагента в емкости ниже минимальной отключается насосы, включается ТЭН. При повышении температуры реагента выше максимальной ТЭН отключается.
  3. Температуру ТЭН. При достижении критической температуры ТЭН отключается.
  4. Повышение давления выше заданного уровня в трубопроводах подачи реагента, отключаются насосы НД.
  5. Уровень загазованности. При достижении уровня загазованности в блоке выше максимального отключаются насосы и ТЭН, включается вентилятор.
  6. В случае пожара отключаются все электроприемники с выдержкой времени, для подачи сигнала о пожаре.

7. Металлоконструкции изготавливаются в соответствии с требованиями ГОСТ 23118-99 «Конструкции стальные строительные» и СП 53-101-98 «Изготовление и контроль качества стальных строительных конструкций». Несущие конструкции и трубопроводы подвергаются антикоррозионной обработке.
8. Уровень автоматизации НПН позволяет осуществлять эксплуатацию без постоянного присутствия обслуживающего персонала непосредственно у аппаратов и агрегатов. Предусмотрена автоматическая противоаварийная защита и блокировка технологического оборудования при возникновении аварийных ситуаций, аварийная и технологическая сигнализация, передается системой управления в операторную.

Блок дозирования реагента поставляется с комплектом ЗИП на 2 года эксплуатации.

Технические характеристики

Показатель	Значение
Производительность, л/ч одного насосного агрегата	0,01…6300
Давление на выходе насоса, МПа, не более	40,0
Напряжение питания, В	380
Потребляемая мощность, кВт, не более	15
Температура рабочей среды, °С	+1…+120
Температура окружающей среды, °С	– 60…+50
Температура внутри блока, °С, не ниже	+5
Категория по взрывопожарной опасности зданий по НПБ 105-95	А
Степень огнестойкости по СНиП 21-01-97	IV
Габаритные размеры, мм, не более	3000×6000×2950

Факельные установки утилизации газа УФМГ (факельное хозяйство)

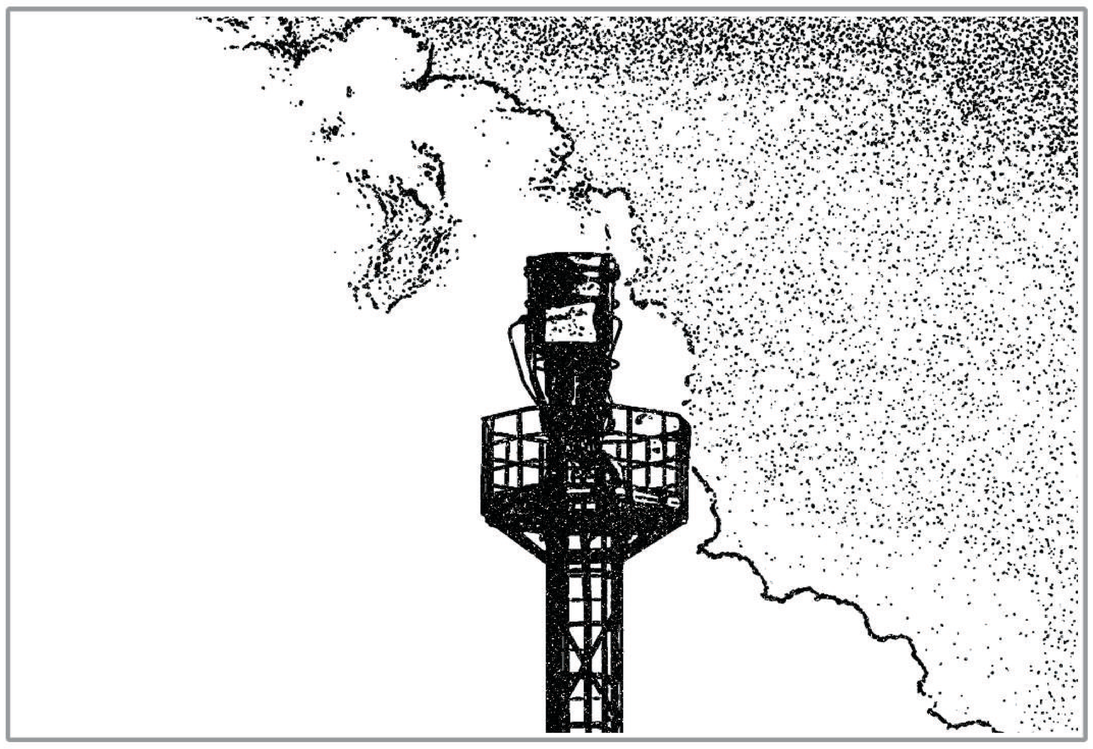

Назначение

Факельные системы предназначены для сжигания газов при аварийных, периодических и постоянных сбросах, характеризуются бездымностью, низким уровнем тепловой радиации, большой скоростью сброса.

Состав сбросов может включать значительное количество кислых, балластных и инертных газов.

Предлагаемые факельные системы разработаны и изготавливаются из комплектующих производимых на территории РФ.

По желанию Заказчика, возможна комплектация отдельных узлов системы комплектующими ведущих зарубежных производителей.

Предлагаемые факельные системы имеют разрешение на применение на опасных производственных объектах Федеральной службы по экологическому, технологическому и атомному надзору и Сертификаты Госстандарта России.

Оголовки факельные струйного типа разработаны на основе работ НИР по модернизации факельных оголовков. Оголовки струйного типа обладают следующими преимуществами:

- высокой интенсивностью процесса смесеобразования и горения;
- саморегулируемостью состава сгорающей смеси при переменных расходах газа (залповых выбросах сбросного газа);
- высокой устойчивостью горения для газов различной плотности.

Комплектность

Основными деталями оголовка струйного типа является газовый насадок и стабилизирующее устройство, выполненное из уголковых стабилизаторов, оси тепловых отверстий газового насадка и оси стабилизаторов параллельны. Оголовок струйного типа обеспечивает высокую устойчивость работы в широком диапазоне изменения количества сбросного газа на факел (при скоростях истечения газа из сопловых отверстий от близких к нулю до сверхзвуковых). Этому способствует хорошая стабилизация пламени в оголовке как за счет местных рециркулирующих токов стабилизаторами, так и наличие центрального поджигающего противотока в газовой насадке. При этом, при изменении расхода газа изменяется также дальнобойность газовых струй вдоль стабилизаторов, благодаря чему автоматически изменяется и количество воздуха, принимающего участие в смесеобразовании.

В процессе испытаний оголовков струйного типа подтверждено свойство саморегулируемости процесса горения, благодаря чему оголовок отличается высокой устойчивостью процесса горения, что очень важно для оголовков факельных систем. Оголовки струйного типа снабжены также ветрозащитным приспособлением, защищающим факел от задувания пламени внутрь оголовка, что значительно снижает вероятность прогара оголовка, повышает его надежность.

Предлагаемая номенклатура типовых и специальных стволов и оголовков предназначена для нефтяных и газовых промыслов.

В стоимость изготовления и поставки по требованию Заказчиков могут быть включены авторский надзор, пуско-наладочные работы, гарантийное и последующее обслуживание.

Технические характеристики

Показатель	Значение
Рабочая среда	горючие газы и пары
Производительно по газу, тыс. $нм^3$/сут	от 0,5
Расход топливного газа на дежурные горелки, $нм^3$/сут	5…15
Диаметр факельной установки, мм	80…1200
Высота факельной установки, м	10…70
Диаметр газового расширителя, мм	100…700

Комплекс очистки сточных вод КОСВ.Б

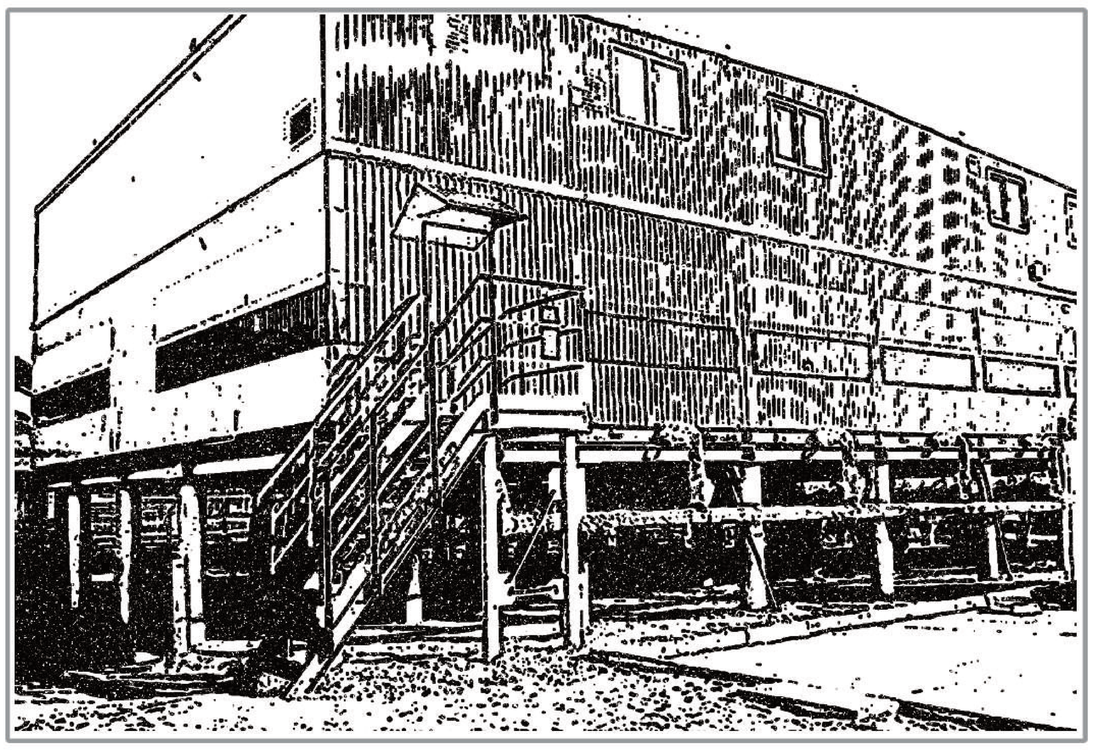

Назначение

Комплекс очистки сточных вод КОСВ.Б. в блочно-модульном исполнении предназначен для очистки хозяйственно-бытовых или производственно-дождевых сточных вод до требований, предъявляемых СанПиН 2.1.5.980-00 или до уровня ПДК воды водных объектов, используемых для рыбохозяйственных целей.

Комплектность

КОСВ.Б представляет собой здание блочно-модульного типа состоящее из модулей 3000×12000×2950 мм, 3000×9000×2950 мм или 3000×6000×2950 мм.

В состав КОСВ.Б входит следующее технологическое оборудование:

- решетка разделительная;
- контейнер твердых отходов;
- емкость усреднитель;
- система подогрева;
- система взмучивания;
- денитрификатор;
- аэротенк;
- система рециркуляции активного ила;
- аэраторы;
- вторичный отстойник;
- насосная станция фильтрования;
- фильтры осветляющие;
- емкости промывной воды;
- станция насосная промывная;
- лампа бактерицидная.

Технические параметры

Качество сточной воды должно отвечать следующим требованиям:

Наименование параметра	На входе		На выходе, не более
	Не менее	Не более	
Взвешенные вещества, мг/л	–	350	2,5
Азот аммоний, мг/л	5	50	0,4
БПКп, мг/л	100	400	3,0
Азот нитратов, мг/л	–	9,0	–
Фосфаты, мг/л	1	16,5	0,2

Блоки фильтров для систем ППД

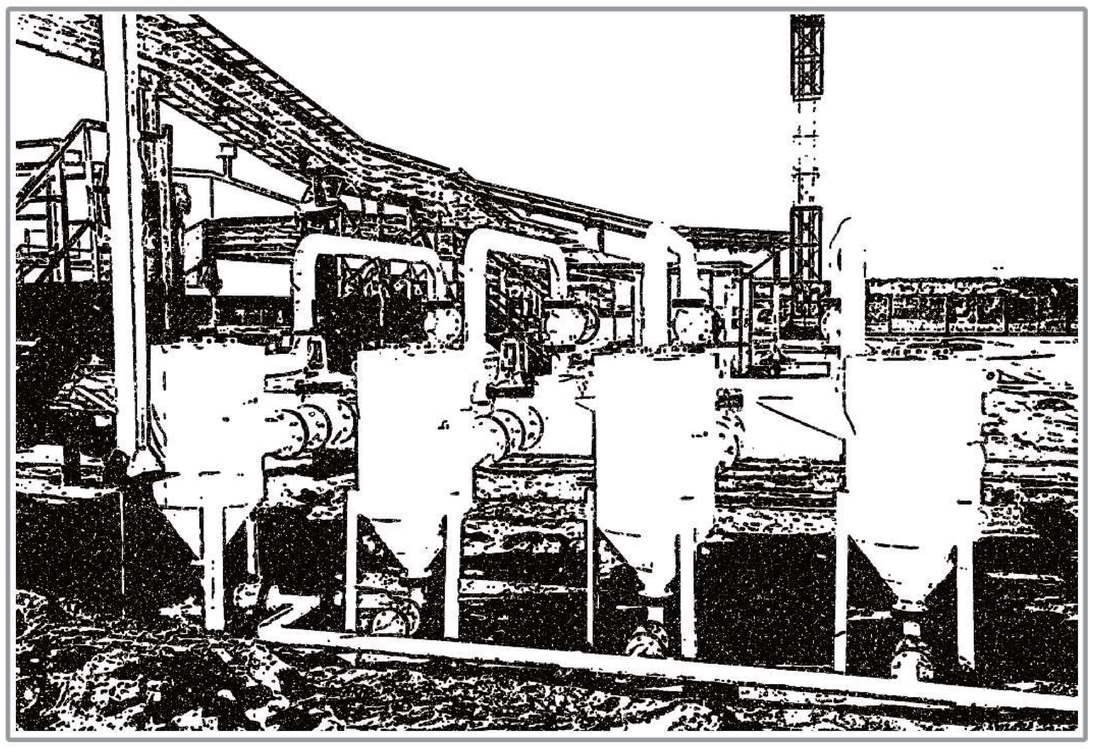

Назначение

Блоки фильтров предназначены для очистки от механических примесей в системе добычи и попутной воды для закачки в нефтяные пласты, а также для очистки нефти с возможностью ее дегазации.

Комплектность

Блок фильтров производится в полной заводской готовности, полностью автоматизирован, не требует постоянного присутствия обслуживающего персонала.

В состав блока фильтров входят:

- фильтры;
- трубопроводная обвязка с запорно-регулирующей электроприводной арматурой и системой автоматизации.

Принцип работы

Продукт подается в тангенциальный патрубок ввода продукта в корпус гидроциклона, при этом тяжелые частицы за счет центробежных сил прижимаются к внутренней поверхности корпуса и конического днища, образуя тяжелый продукт, удаляемый из фильтра через нижний разгрузочный патрубок. Предварительно очищенный продукт под давлением проходит через фильтровальный материал продукта катриджей-патронов фильтровальных и очищенный продукт сливается из корпуса через сливной патрубок.

При наличии в продукте легких частиц с удельным весом меньшим, чем очищенный продукт в центральной части корпуса выполняется патрубок отвода этих частиц.

Технические характеристики

Показатель	Значение
Пропускная способность для тестовой жидкости (вода 95%, тонкодисперсный песок 2%), $м^3$/час	90...2000
Рабочая среда	вода пресная, подтоварная, «сеноман», буровые, соляные растворы, скважинная жидкость
Температура рабочей среды, °С, не более	90
Максимальная массовая концентрация механических примесей очищаемой среды: на входе (%), мг/литр на выходе (%), мг/литр	 (1,00) 1000 (0,05) 50
Тонкость фильтрации твердых частиц, мкм	20
Давление рабочей среды, МПа	1,6...4,0
Наработка на отказ, час	500
Установленный ресурс, час	3000

ВЫПОЛНЕННЫЕ РАБОТЫ И ПРОЕКТЫ ООО «УФАНЕФТЕГАЗМАШ»

Насосная станция пожаротушения для ОАО НК «Роснефть»

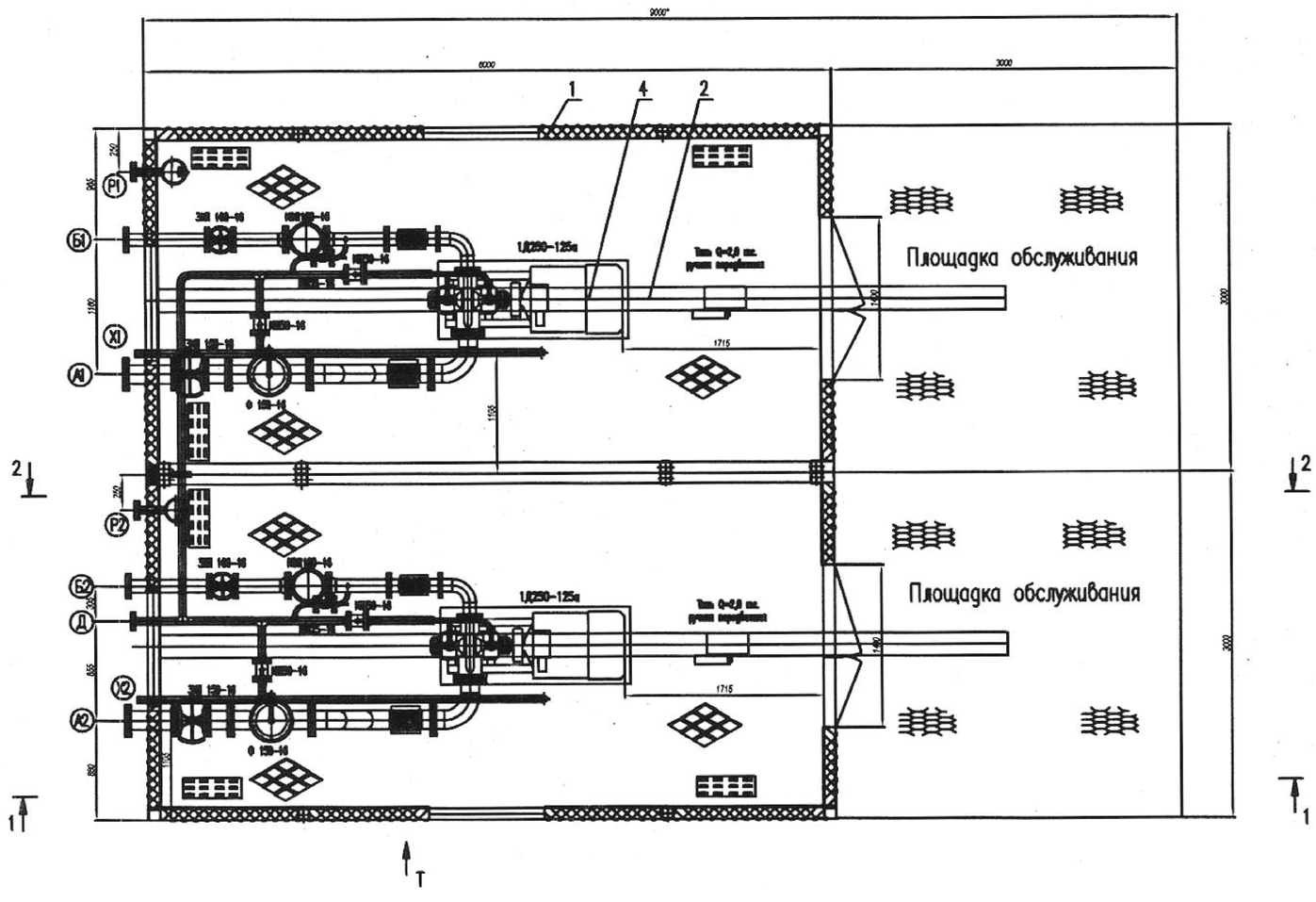

Насосная станция пожаротушения для ОАО НК «Роснефть»

Блочная насосная станция перекачки пластовой воды с насосным агрегатом ЦНС 60-99 для ОАО «Газпром Нефть»

Узел учета нефти коммерческий
для АО «Каспий Нефть ТМЕ»

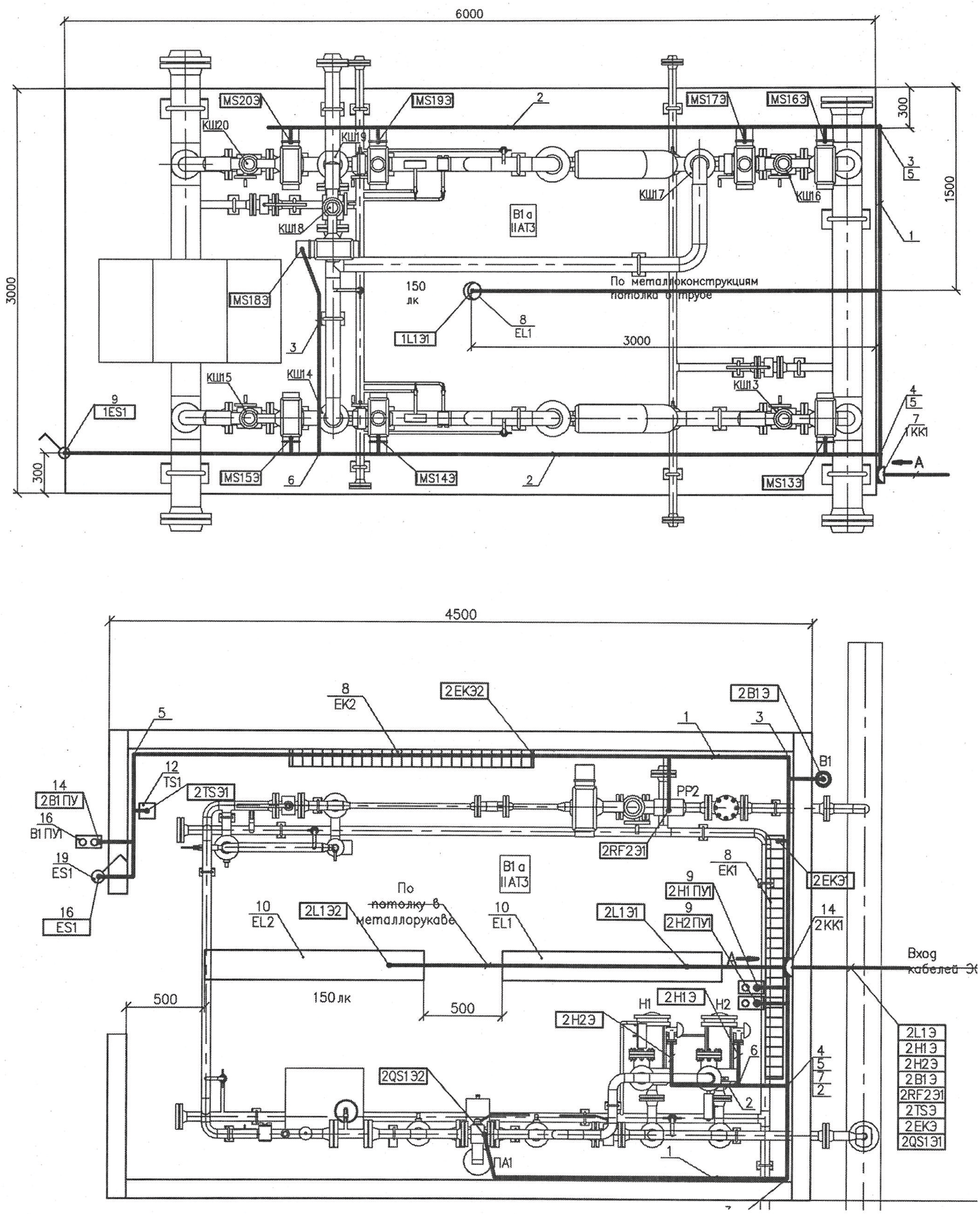

Узел учета нефти коммерческий для АО «Каспий Нефть ТМЕ»

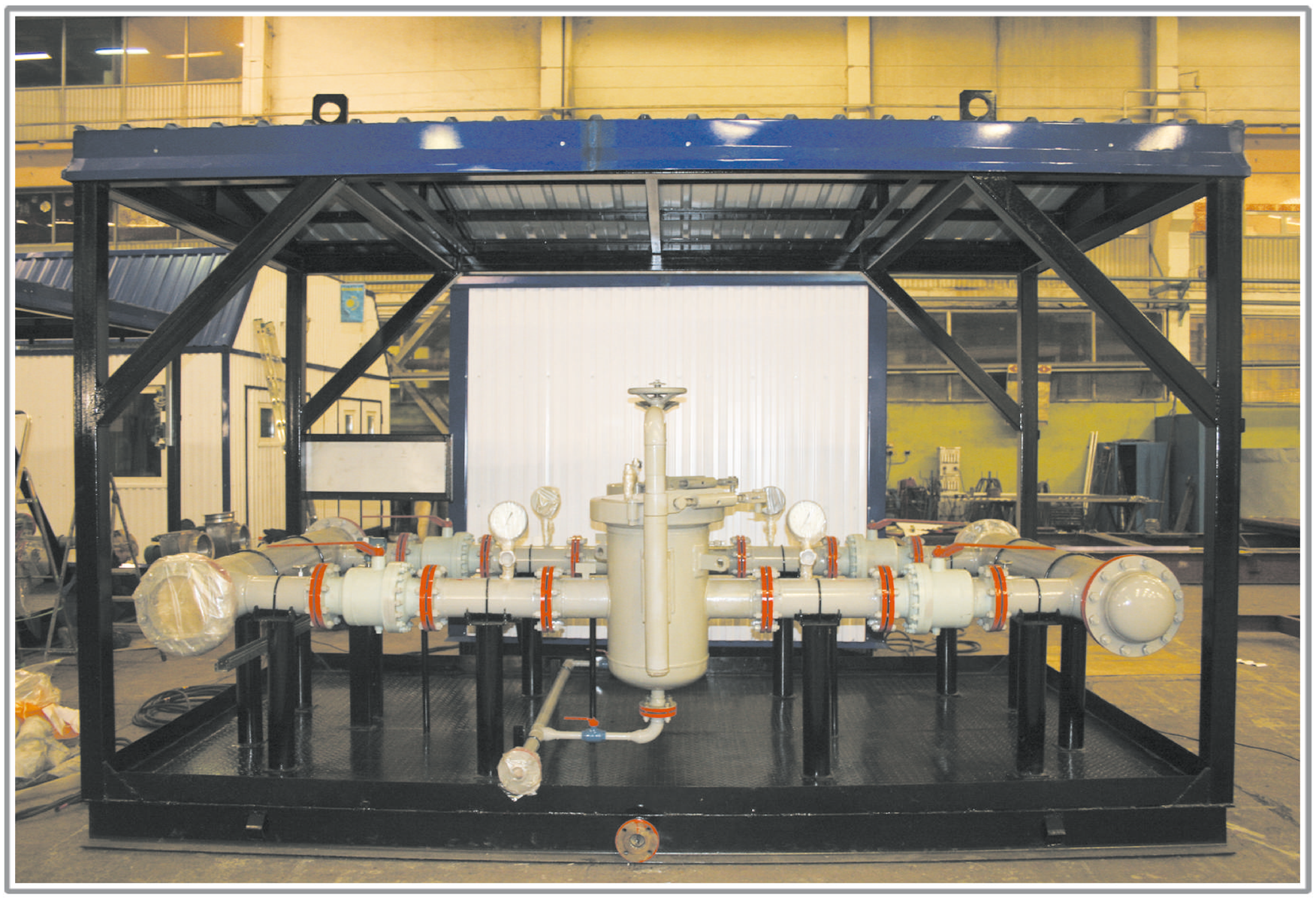

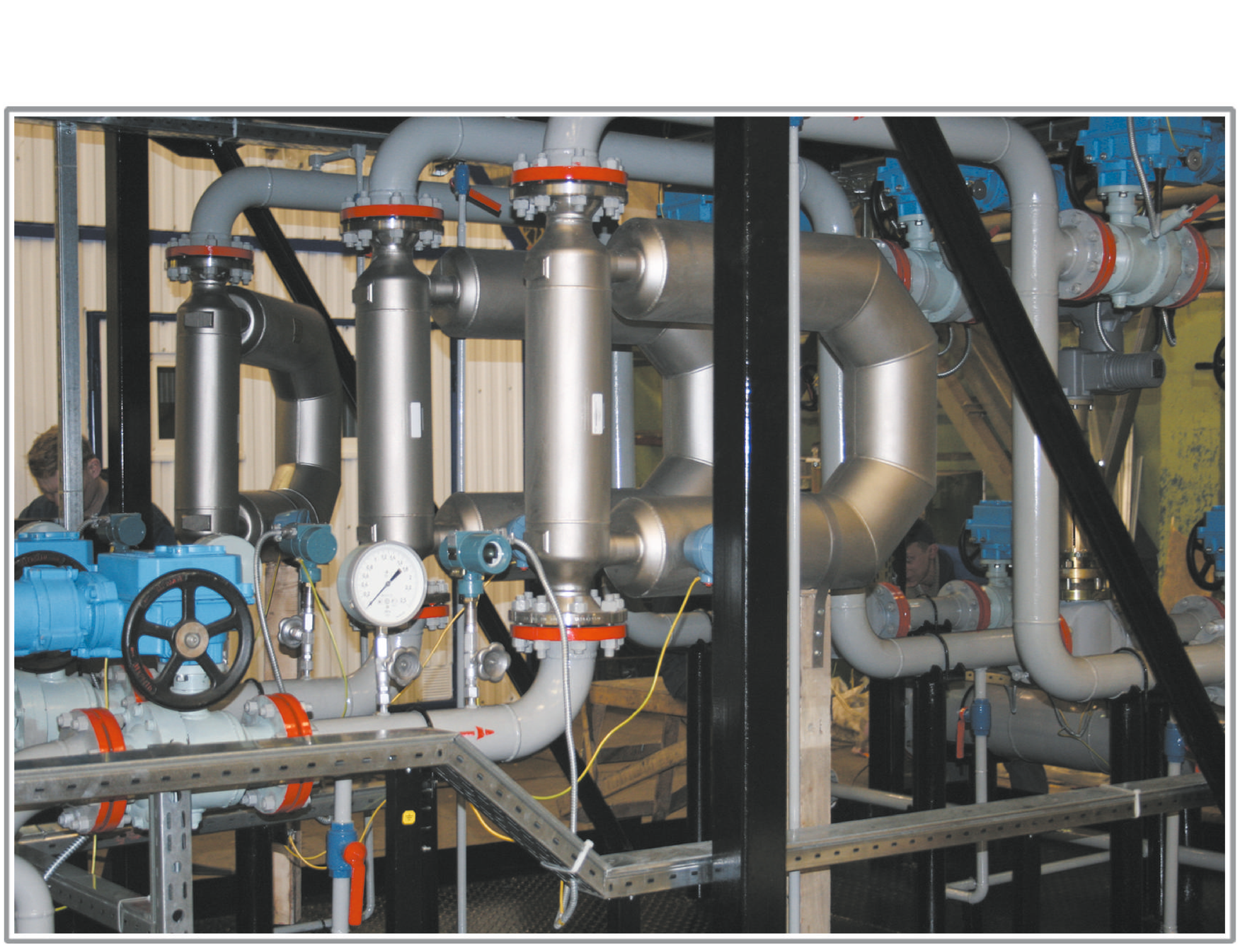

Насосная станция перекачки кислого конденсата (СН-1) для ООО «ЛУКОЙЛ-Коми»

Блочная насосная станция перекачки нефти
с ЦНСнт 300-360
для ОАО НК «Роснефть»

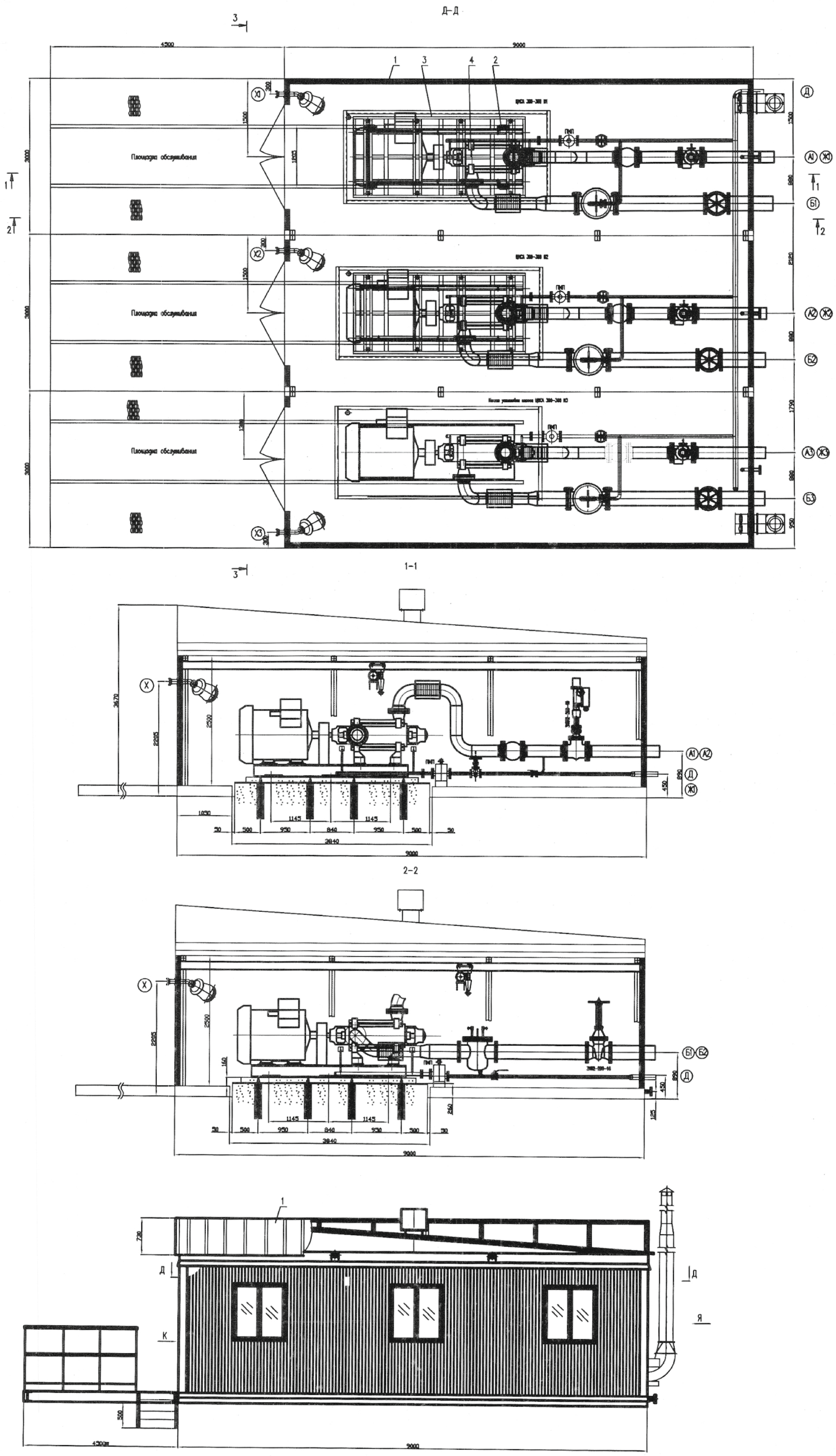

Блочная насосная станция перекачки нефти с ЦНСнт 300-360 для ОАО НК «Роснефть»

Блочная станция перекачки нефти для ТОО «КазахОйл Актобе»

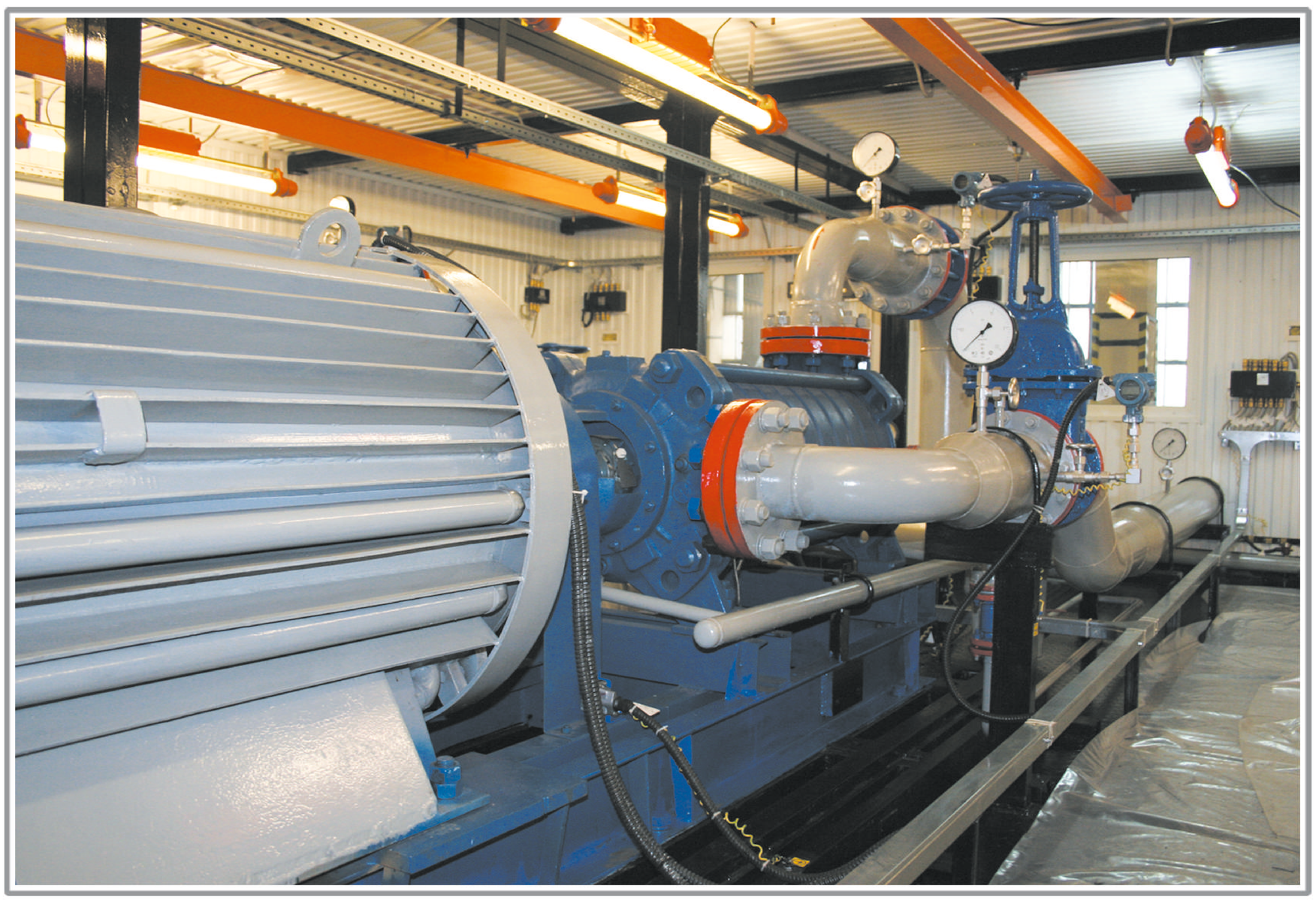

Блочная подпорная насосная станция для ОАО «Славнефть-Мегионнефтегаз»

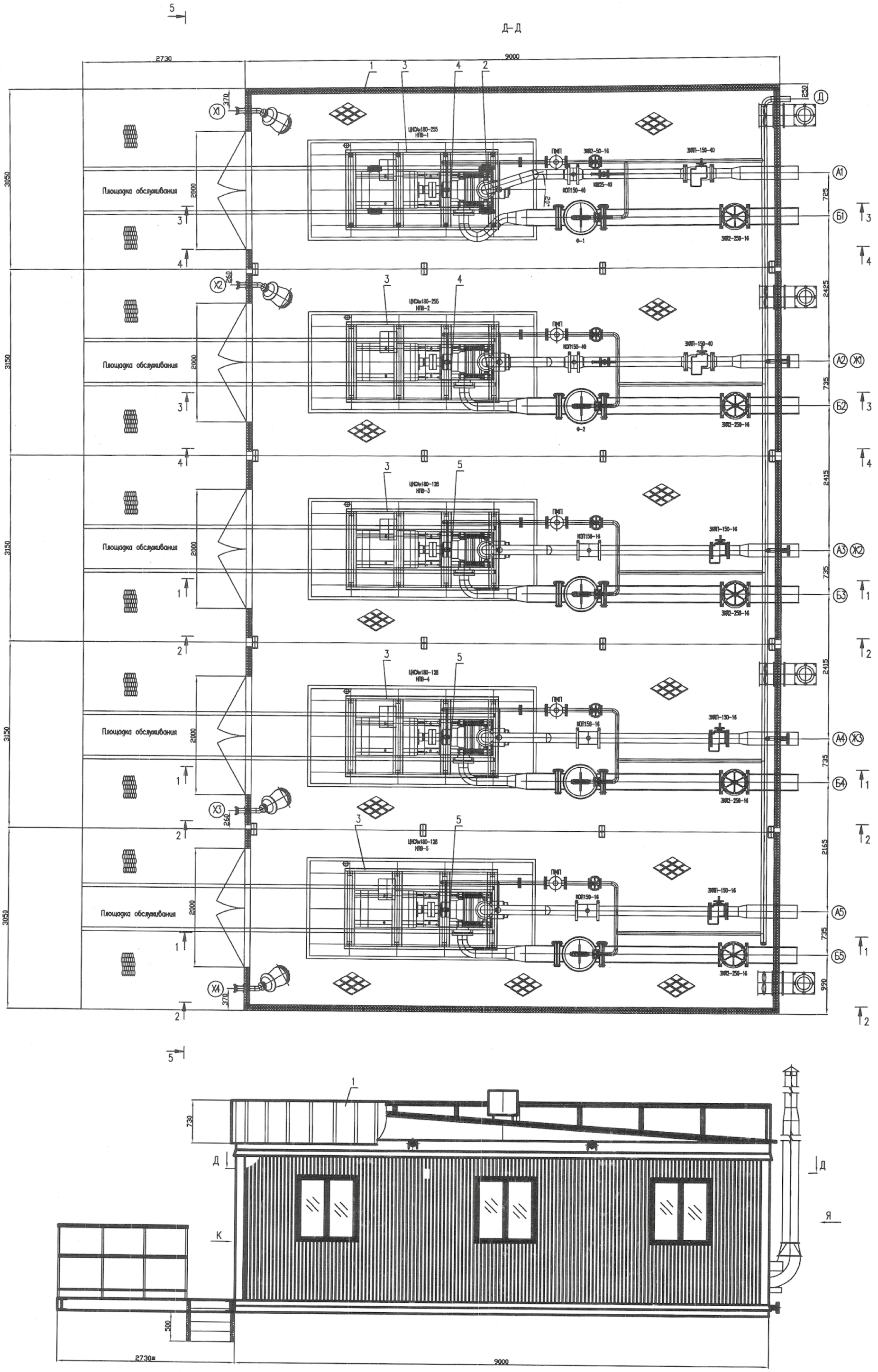

Блочная подпорная насосная станция для ОАО «Славнефть-Мегионнефтегаз»

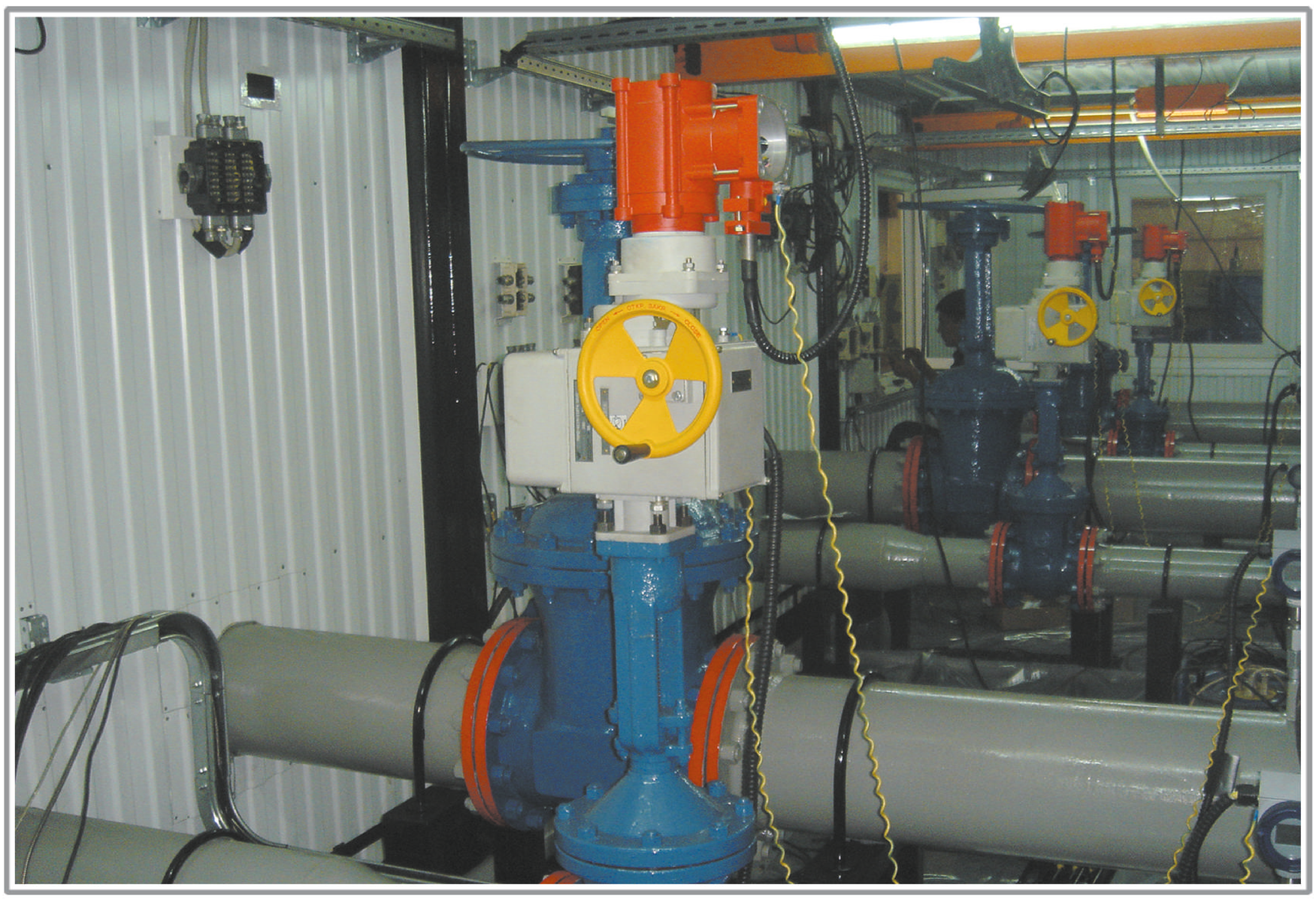

Узел регулирования газа для ОАО НК «Роснефть»

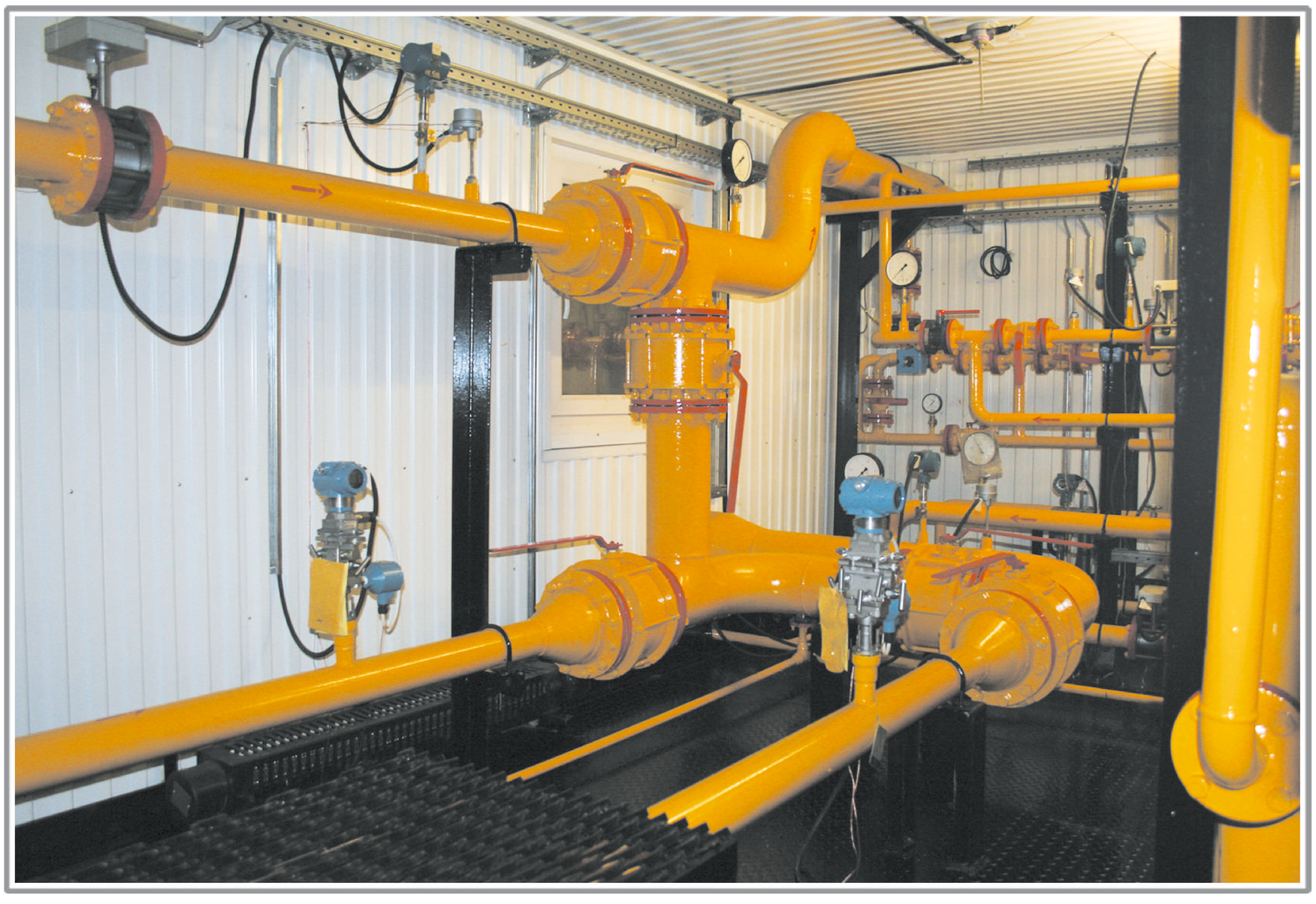

Блочная насосная станция пожаротушения для ОАО «Восточная Транснациональная Компания»

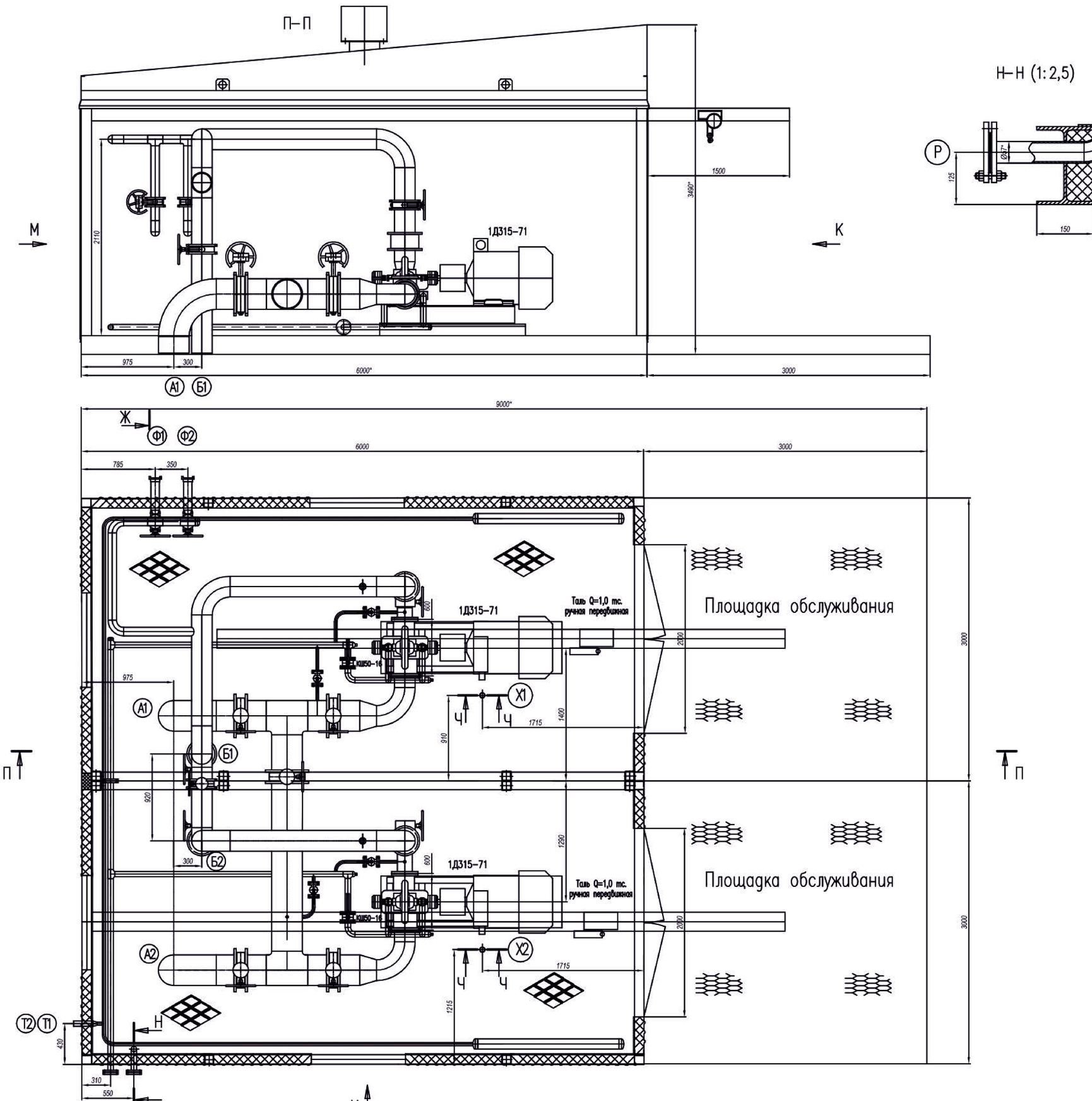

Блочная насосная станция пожаротушения для ОАО «Восточная Транснациональная Компания»

Комплекс очистки сточных вод КОСВ.Б 50
для ОАО НК «Роснефть»

Магистральная насосная станция
для АО НК «КазМунайГаз»

Д–Д

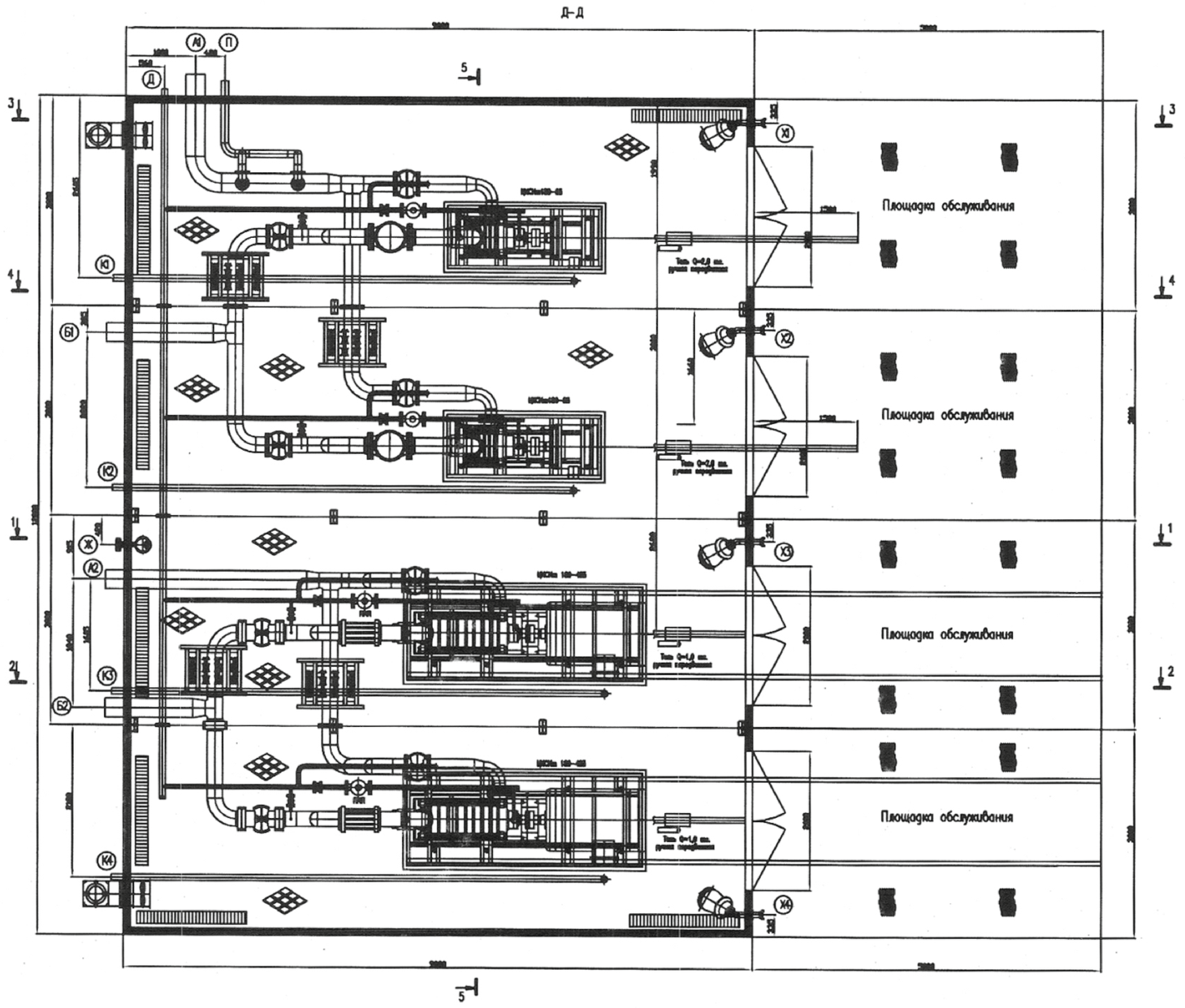

2–2

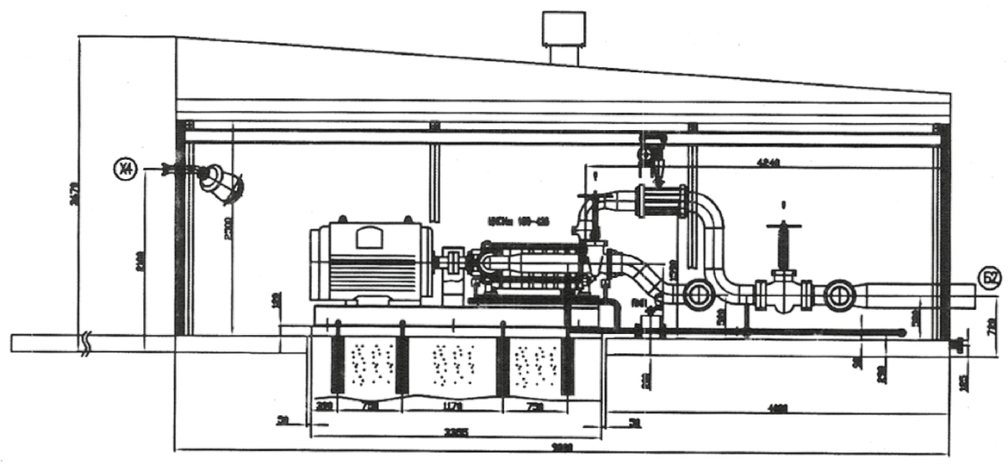

1–1
Остальное условно не показано

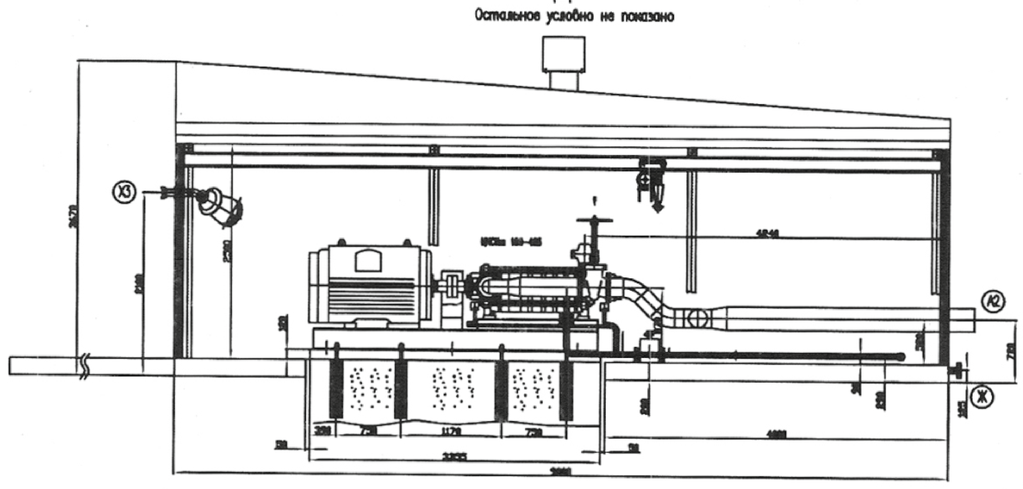

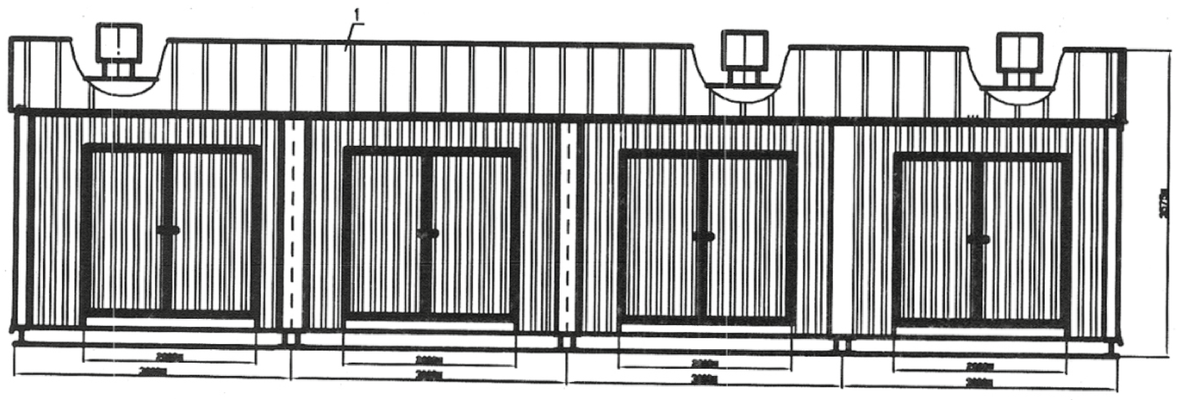

Магистральная насосная станция для АО НК «КазМунайГаз»

Отстойник-накопитель подтоварной воды для ОАО «Томскнефть» ВНК

Блок дозирования реагентов
для ОАО НК «Роснефть»

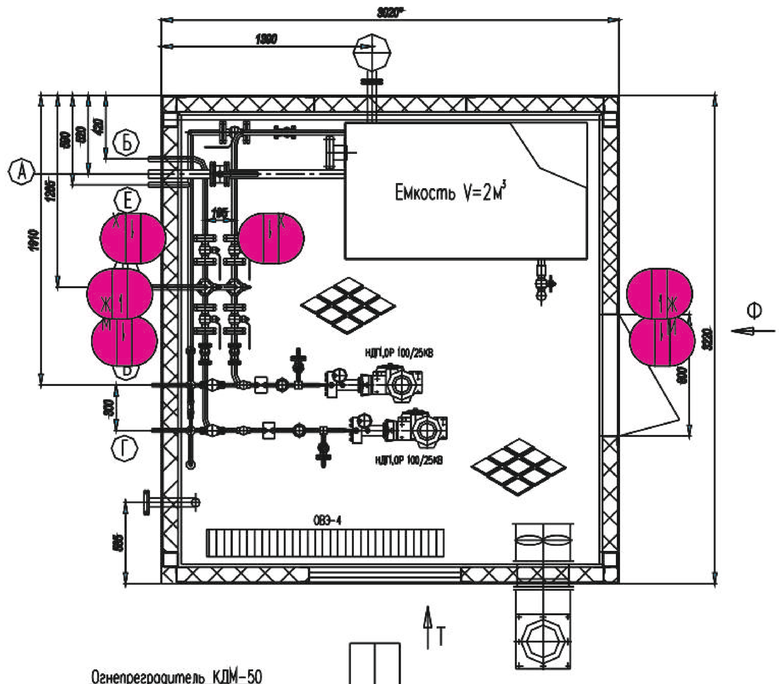

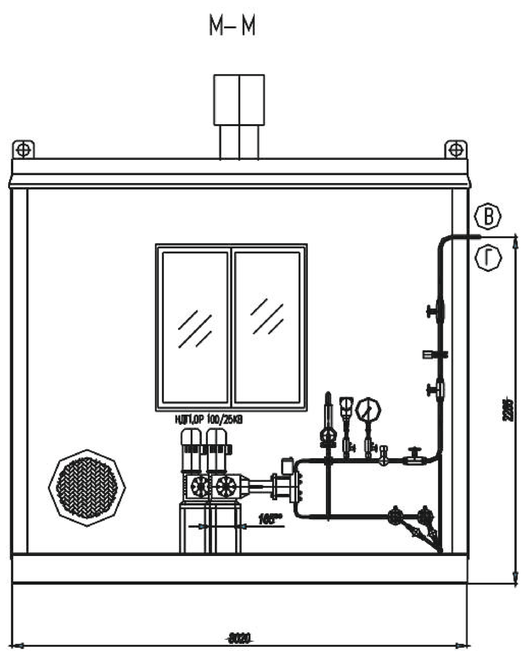

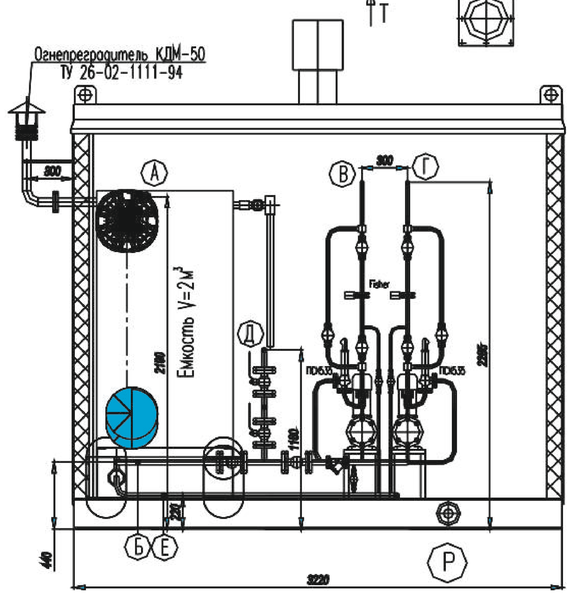

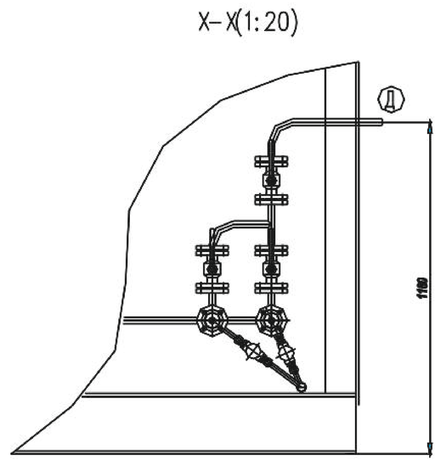

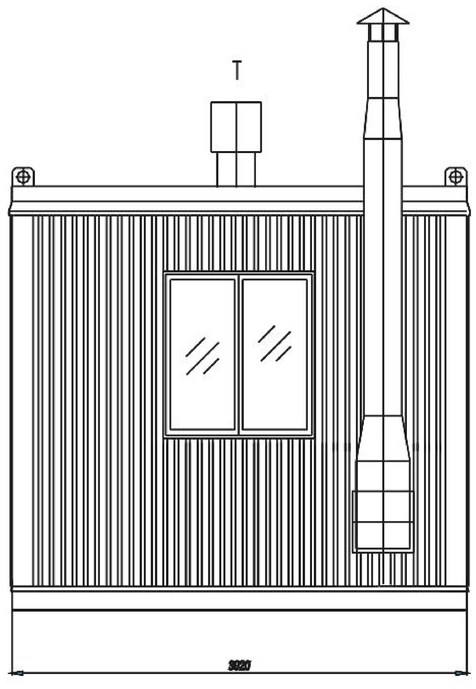

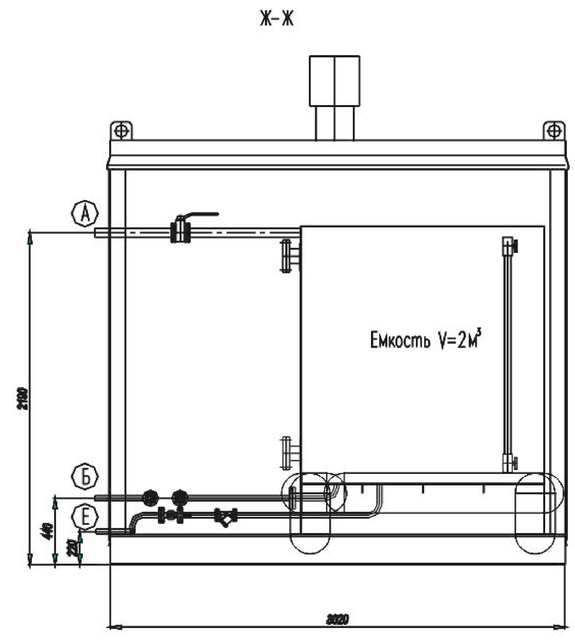

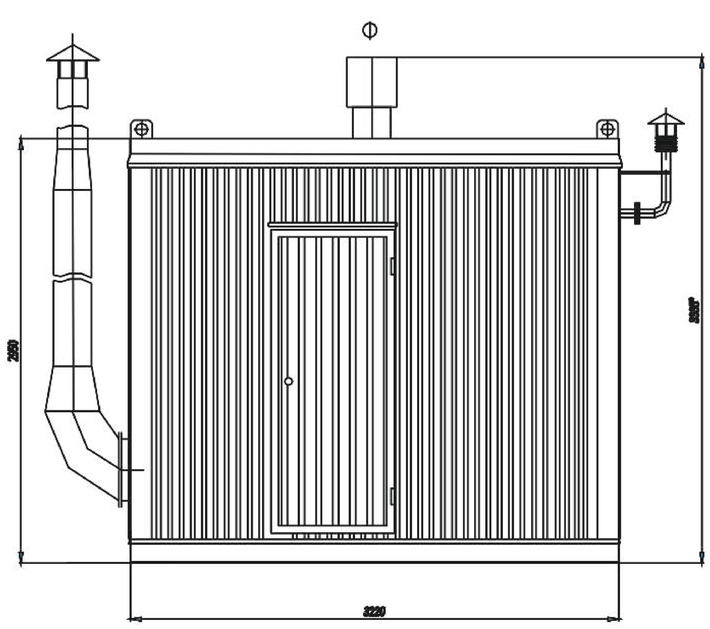

Схема опорной поверхности блока
Нагрузка на опорную поверхность блока
равнораспределенная

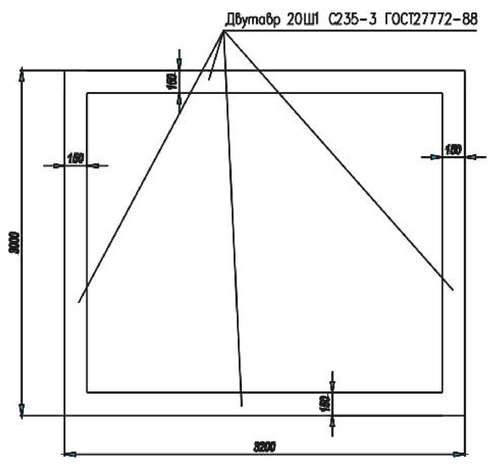

Блок дозирования реагентов для ОАО НК «Роснефть»

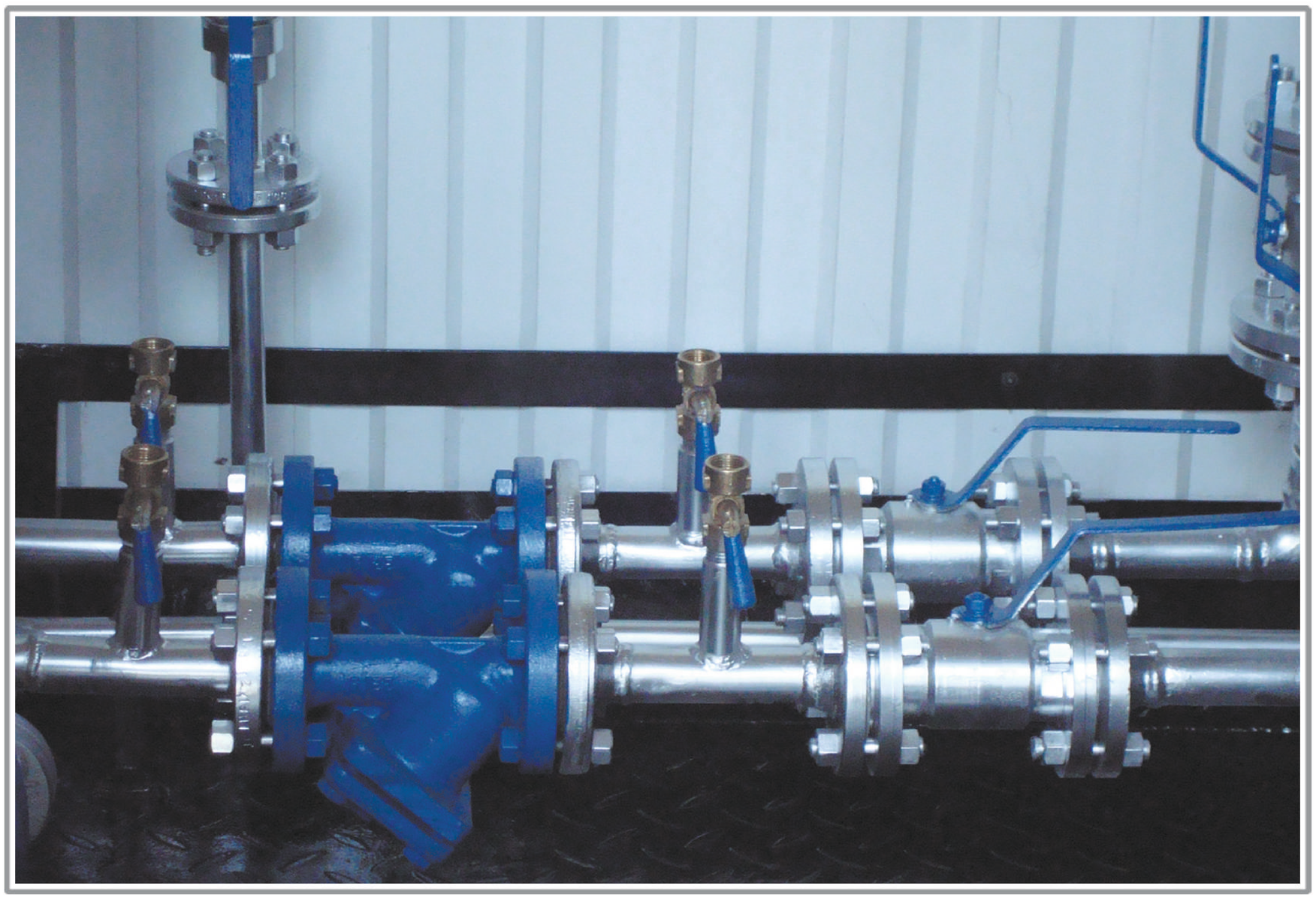

Коммерческий узел учета нефти для ТОО «КазахТуркМунай»

Насосная станция пожаротушения
для ОАО «Татнефть»

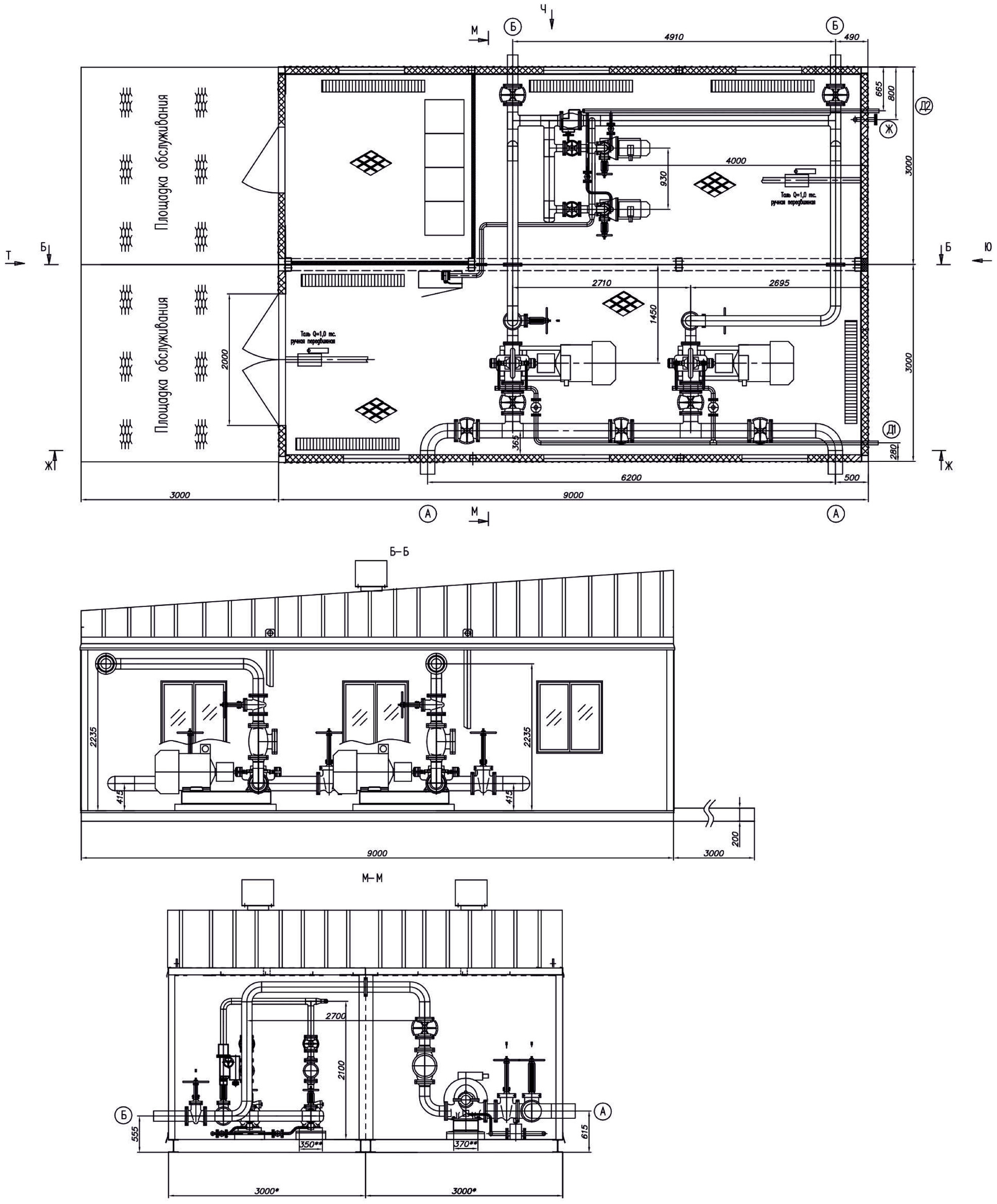

Б–Б

М–М

Насосная станция пожаротушения для ОАО «Татнефть»

Насосная станция питьевой воды для ТОО «КазахОйл Актобе»

Блок подачи метанола
для ООО «Лукойл Узбекистан Оперейтинг Компани»

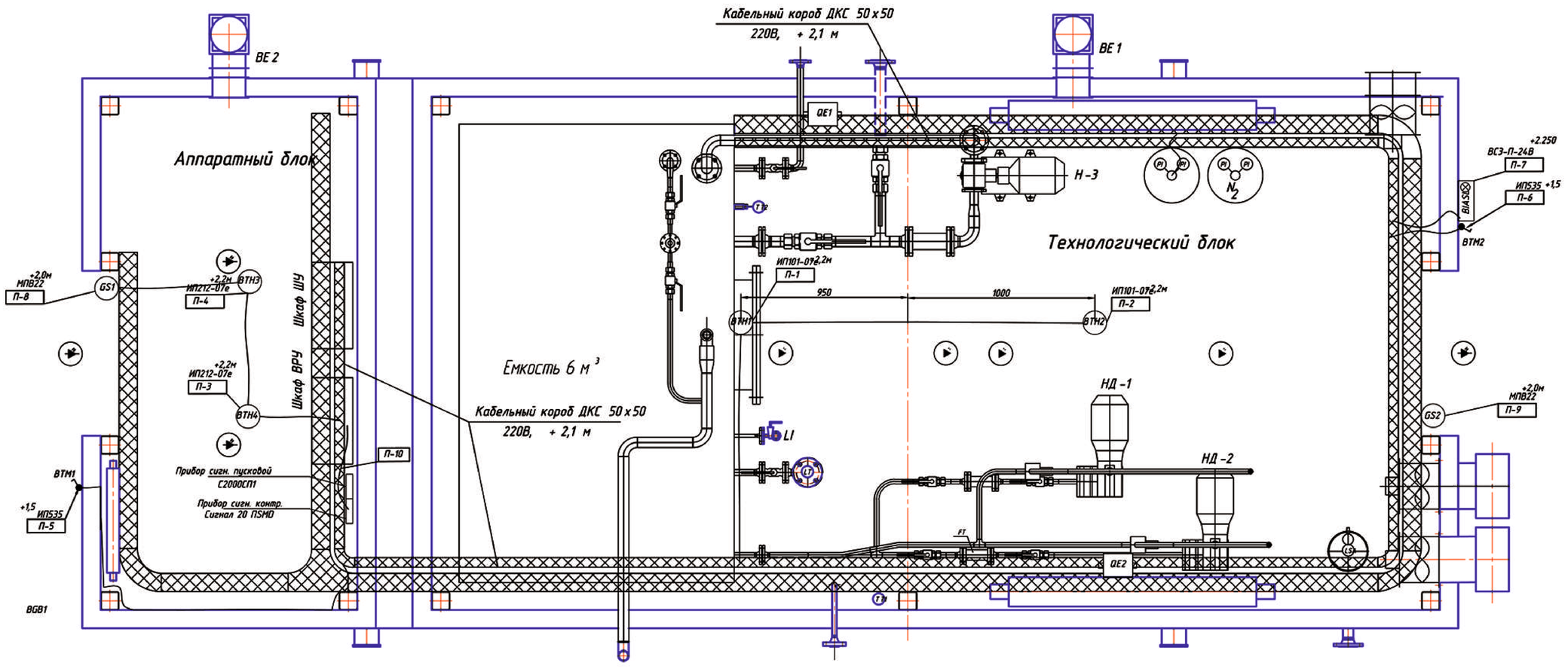

Г-Г

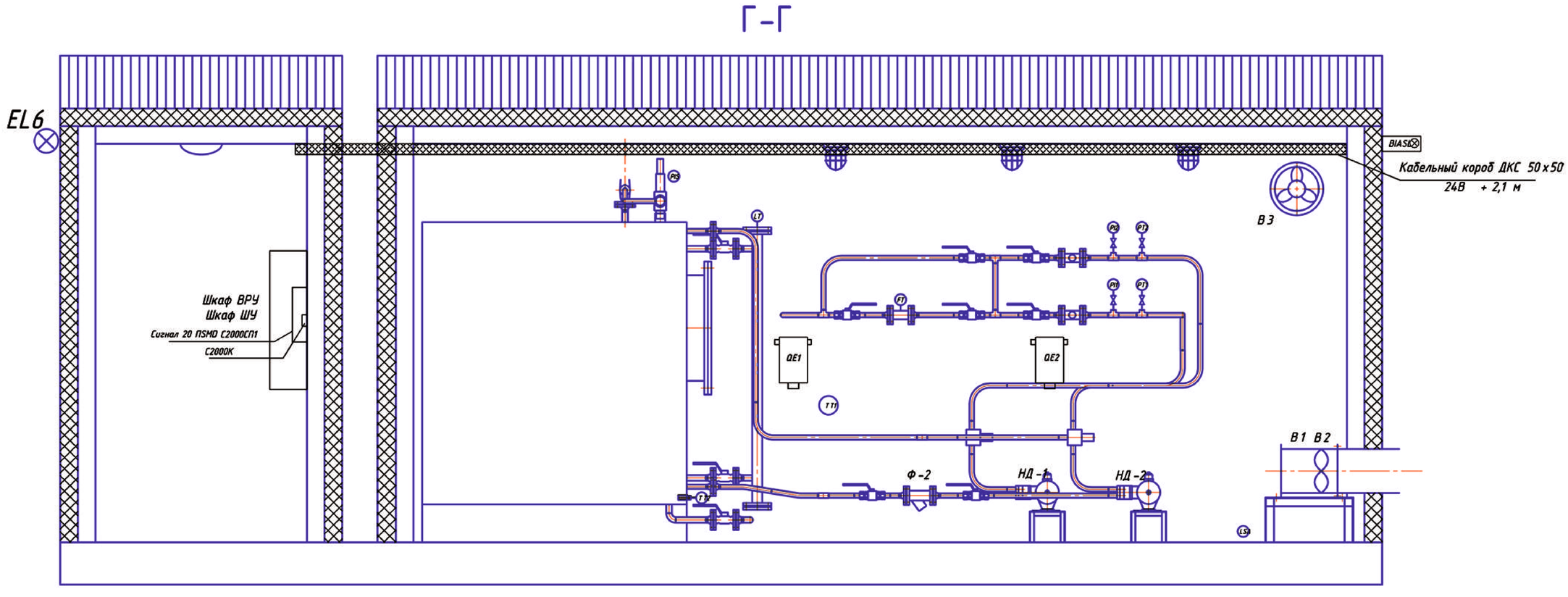

Блок подачи метанола
для ООО «Лукойл Узбекистан Оперейтинг Компани»

Насосная станция внешнего транспорта нефти, внутренней перекачки нефти, утилизации подтоварной воды для ООО «ЛУКОЙЛ-Западная Сибирь»

Насосная станция перекачки нефти для ООО «РН-Краснодарнефтегаз»

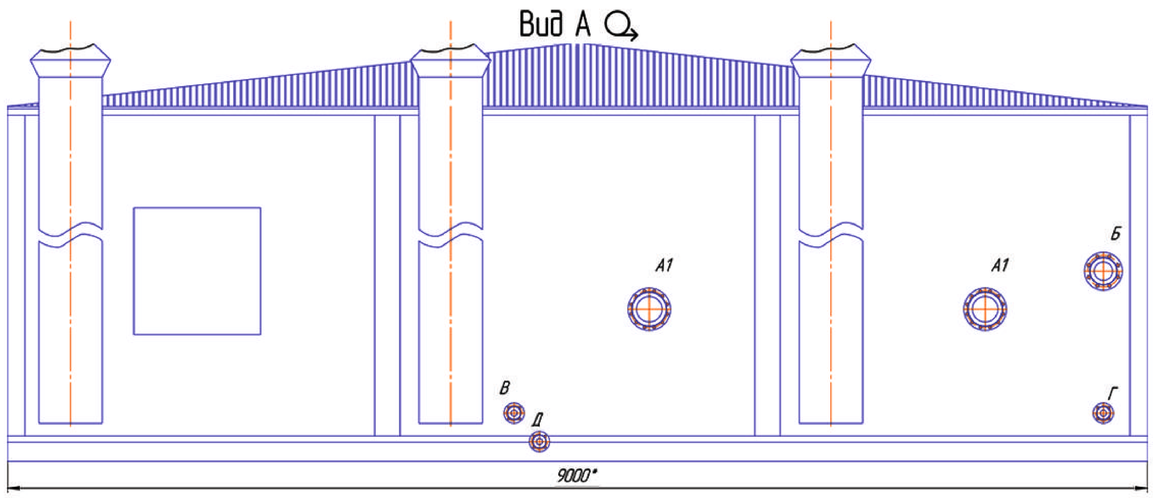

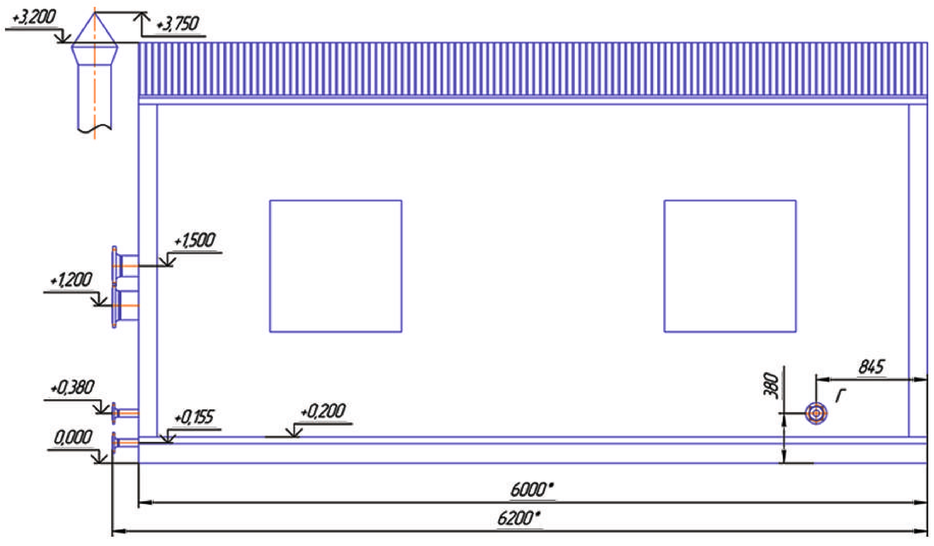

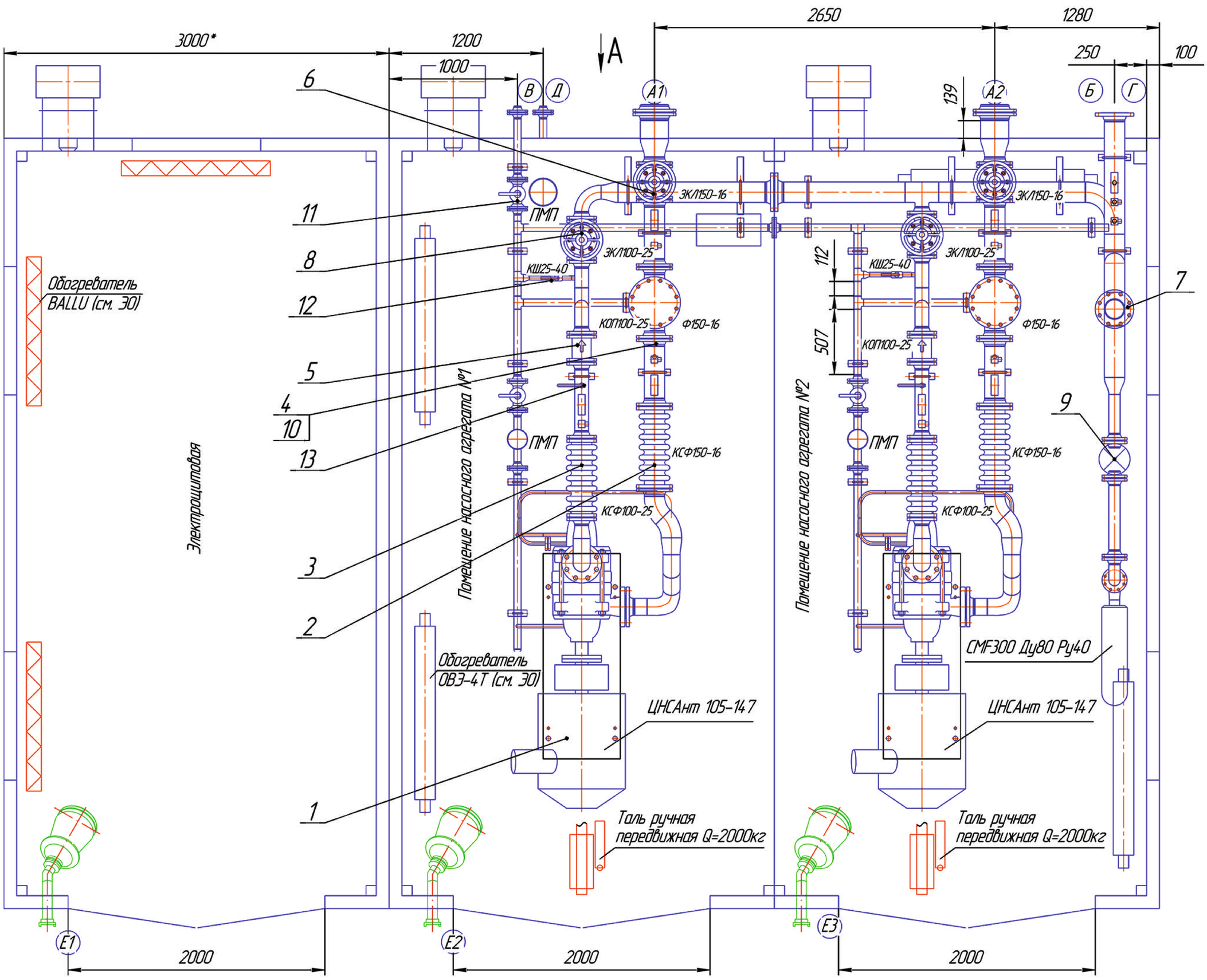

Насосная станция перекачки нефти для ООО «РН-Краснодарнефтегаз»

Блок операторной
для ОАО НК «Роснефть»

Блок пожарных гидрантов
для ОАО «ЯТЭК»

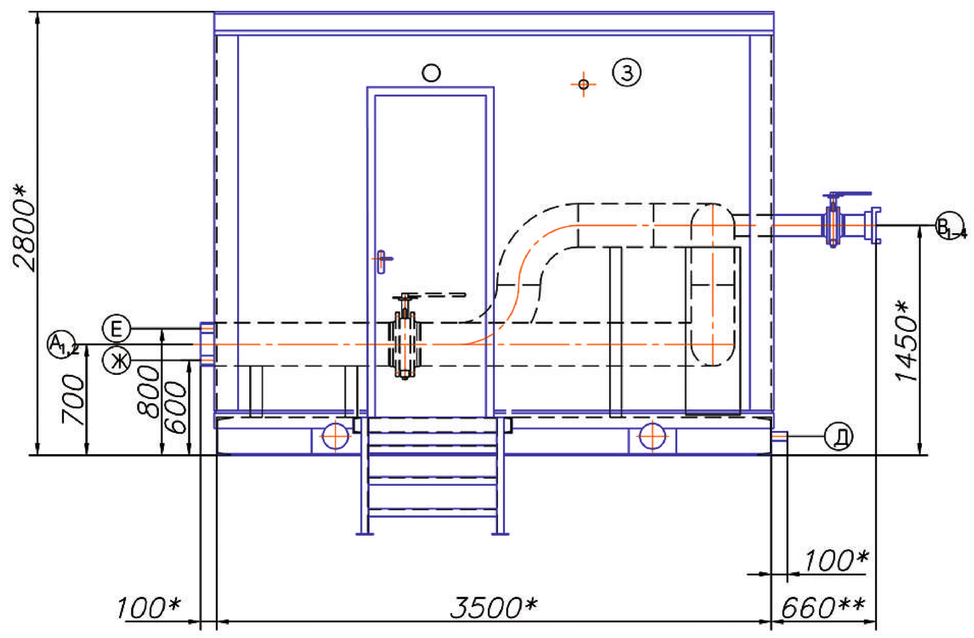

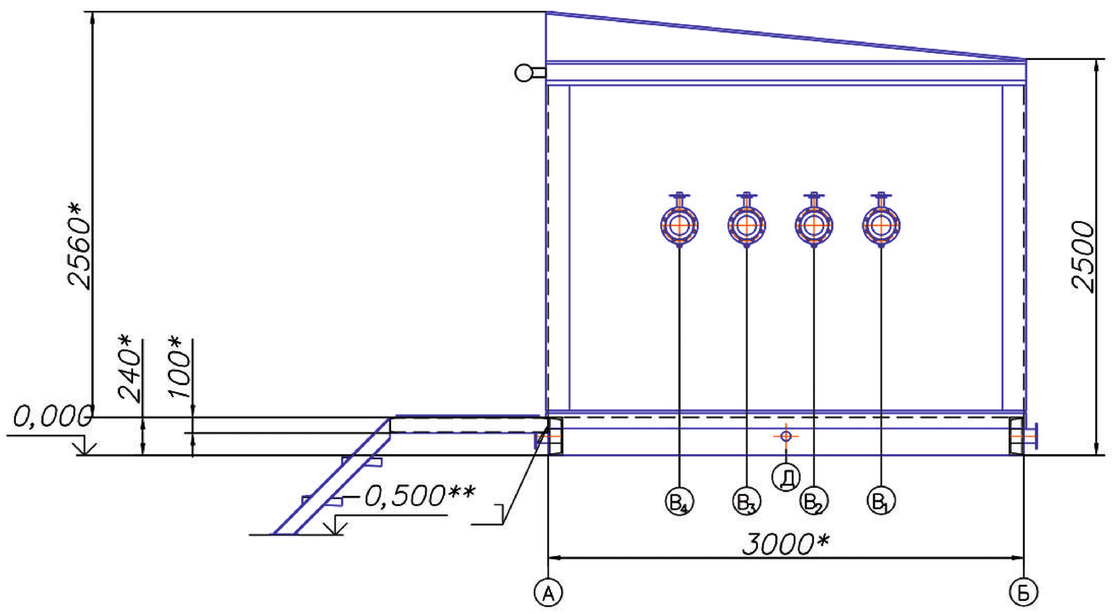

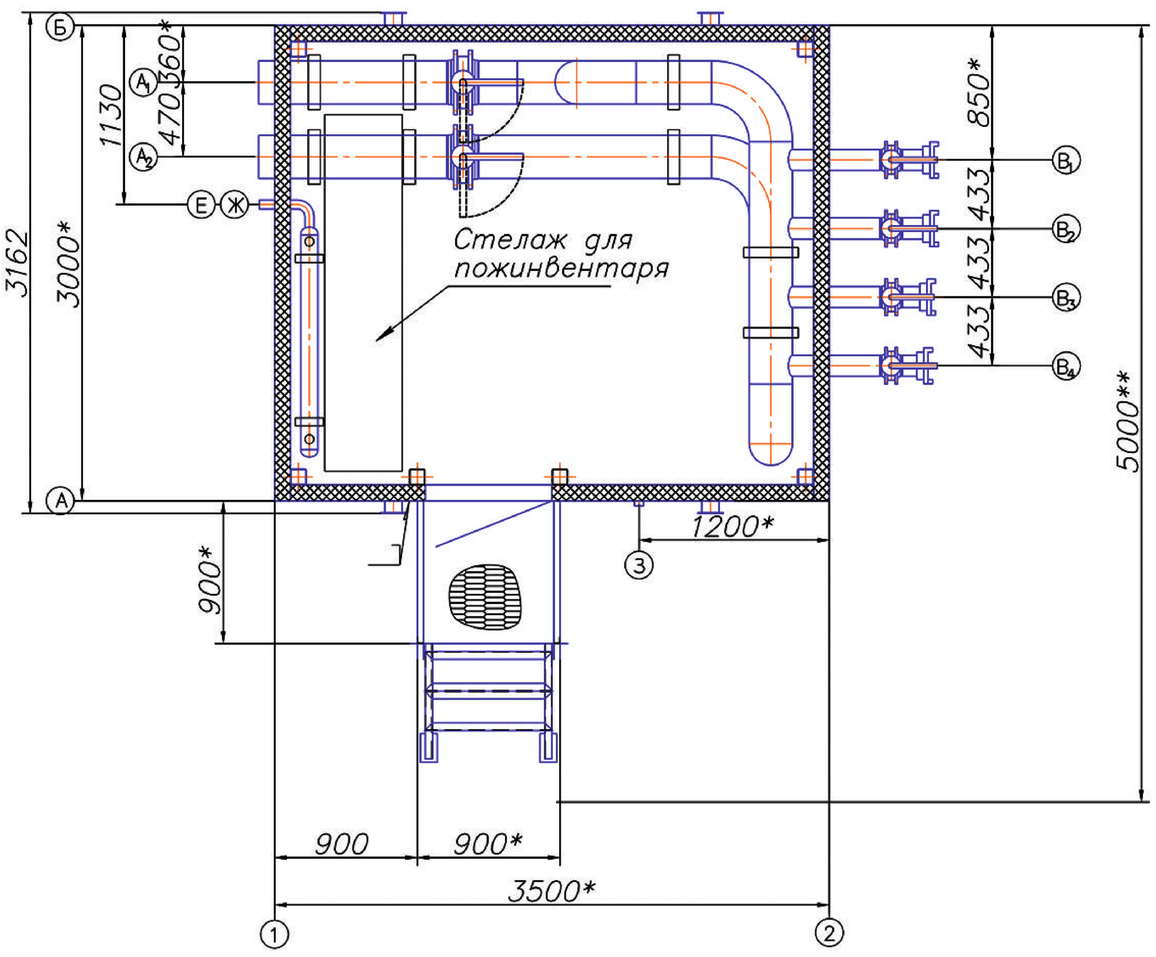

Опорная поверхность блока и входной площадки (1:50)

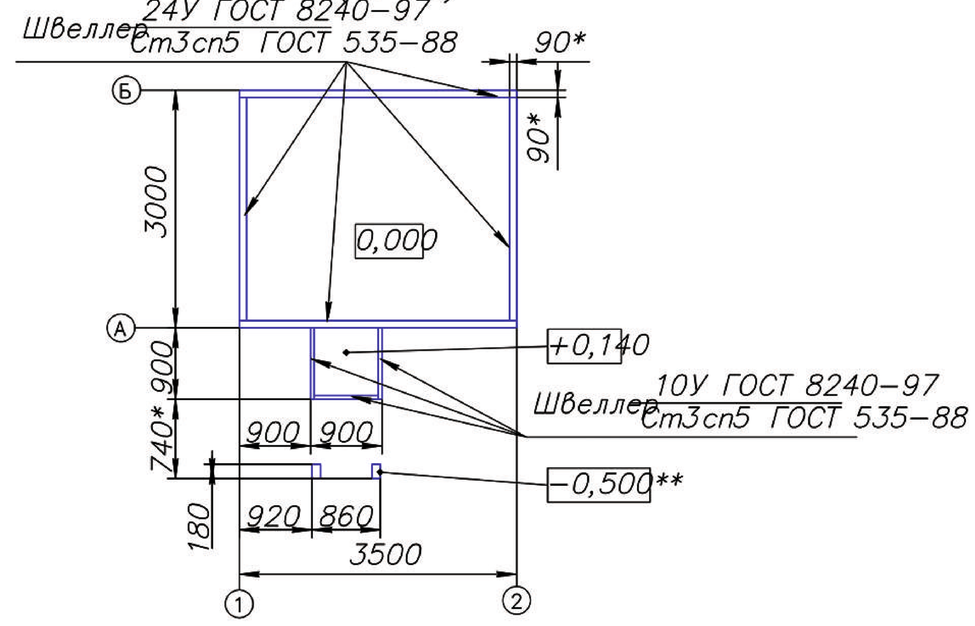

Схема строповки блока (1:50)

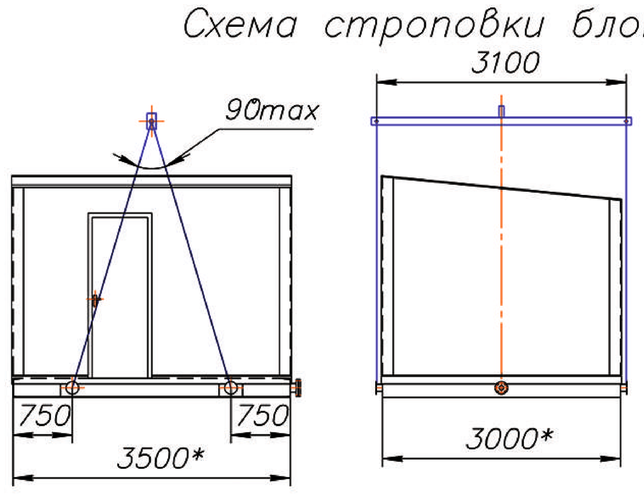

Блок пожарных гидрантов
для ОАО «ЯТЭК»

Насосная нефтяная НПВ
для ТОО «Темир ПАЙП»

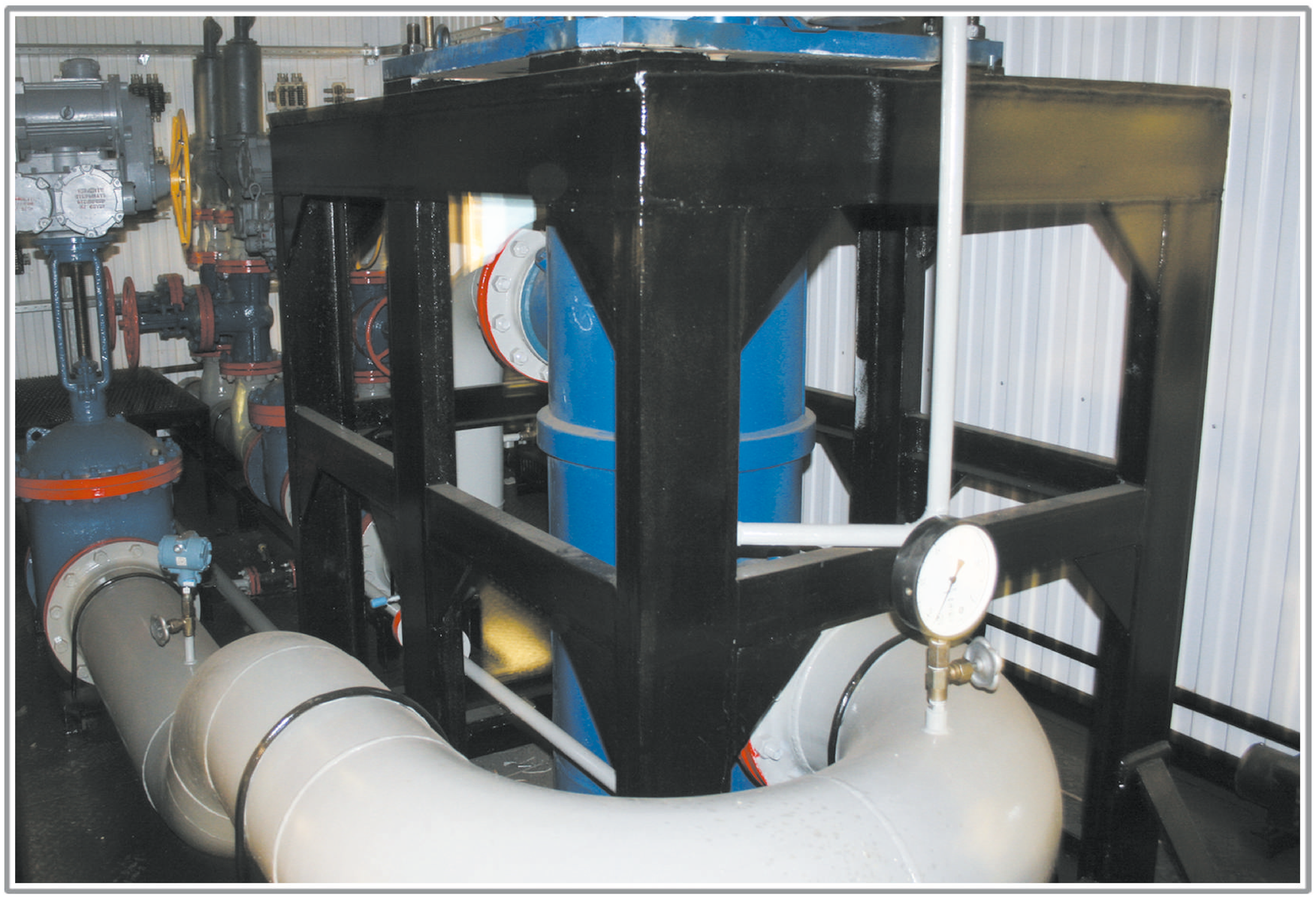

Блочная насосная станция внешней перекачки нефти для ООО «Нобель Ойл» (КО)

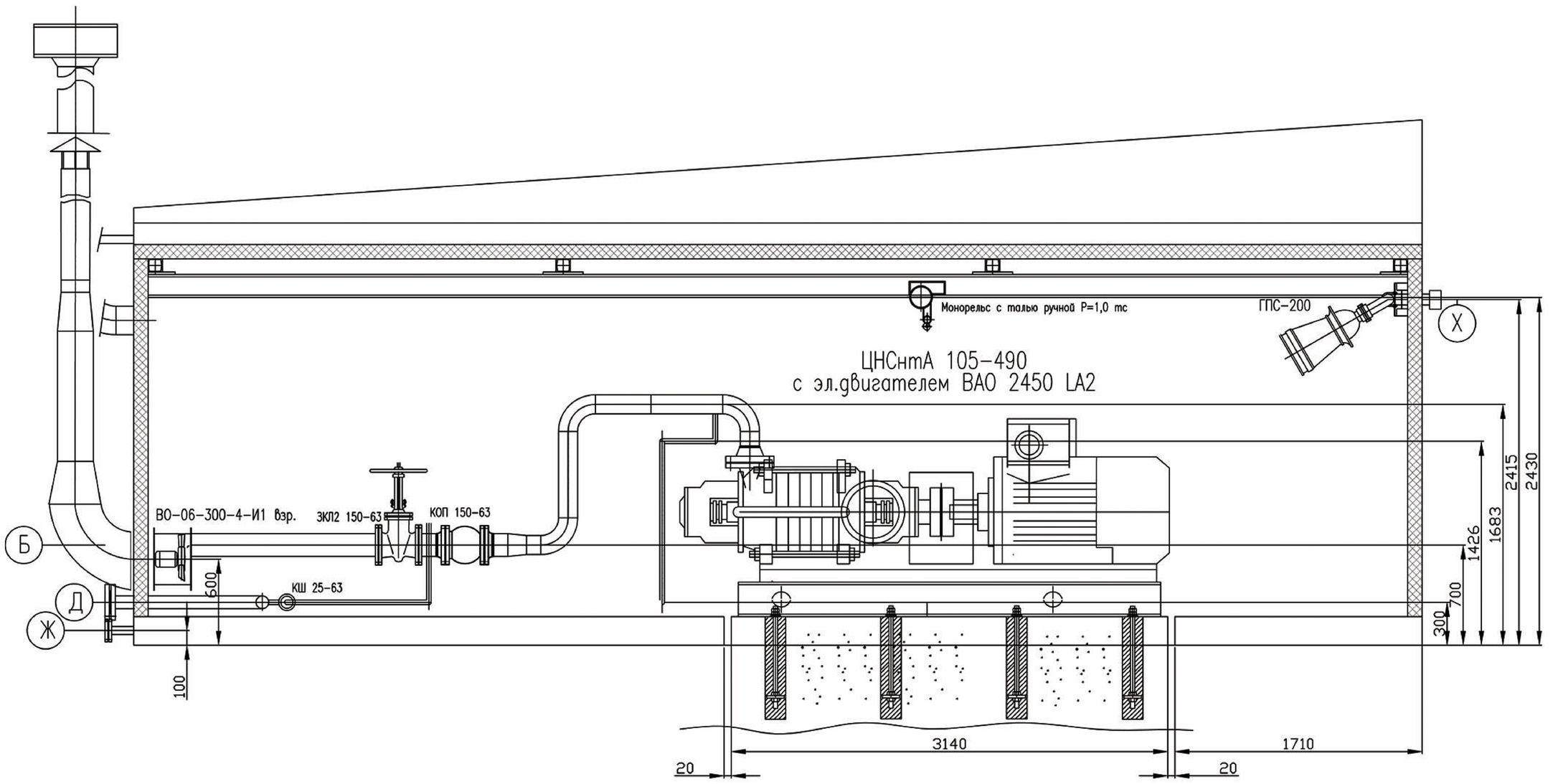

2-2

Приемный трубопровод
Остальное условно не показано

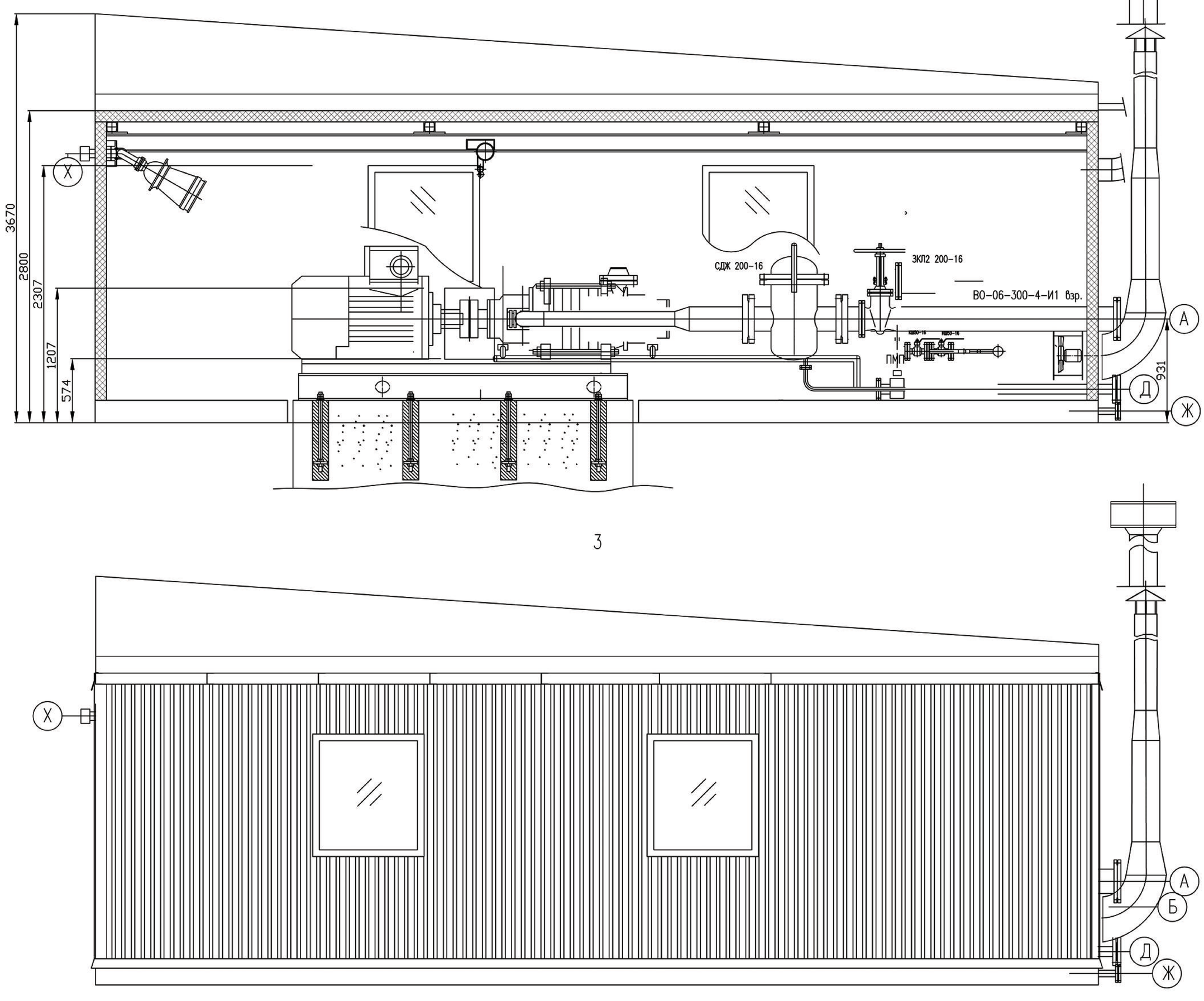

Блочная насосная станция внешней перекачки нефти для ООО «Нобель Ойл» (КО)

Пеногенераторная станция для ОАО НК «Роснефть»

Блочная измерительная установка БИУС
для ООО «Нэм-Ойл»

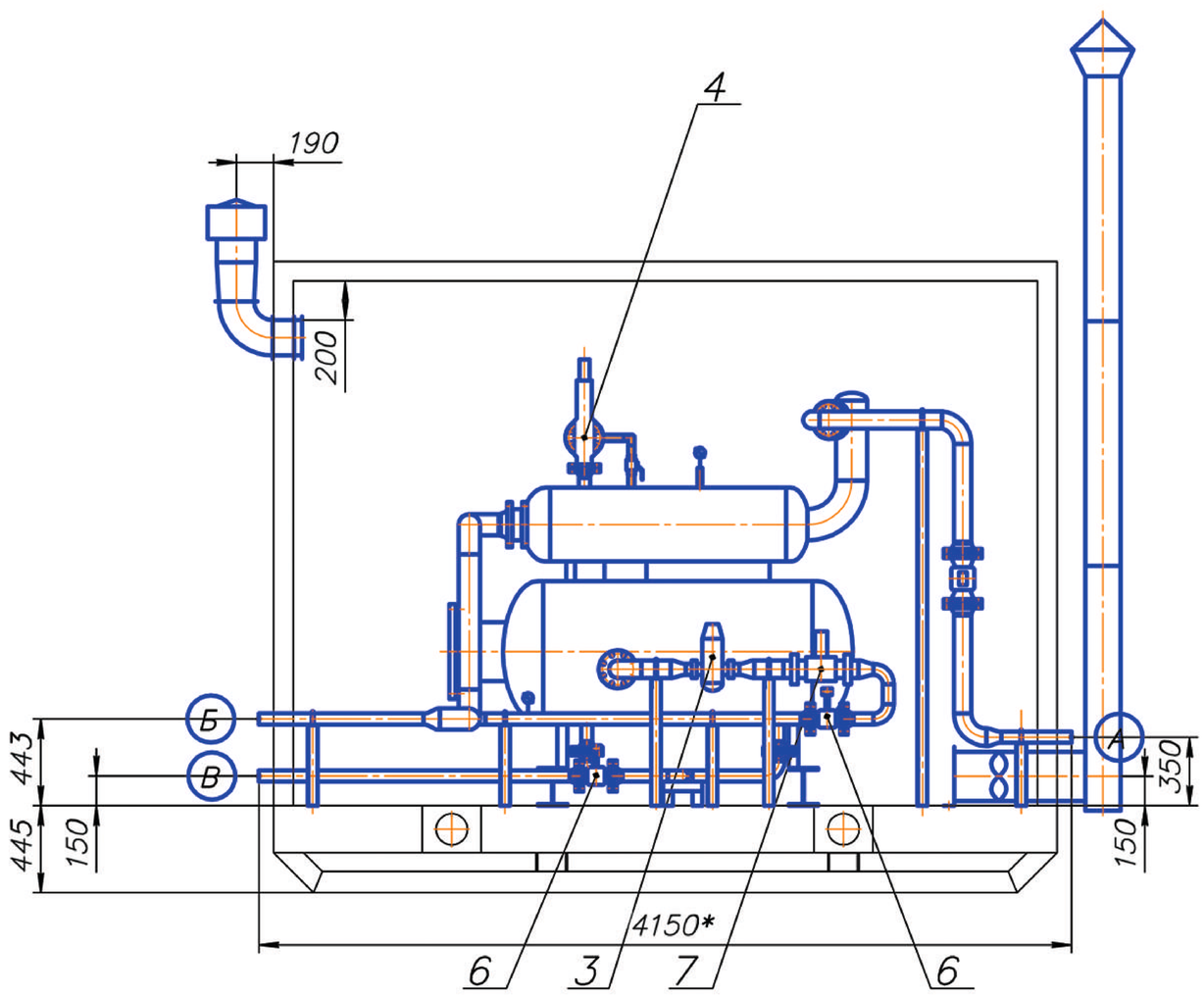

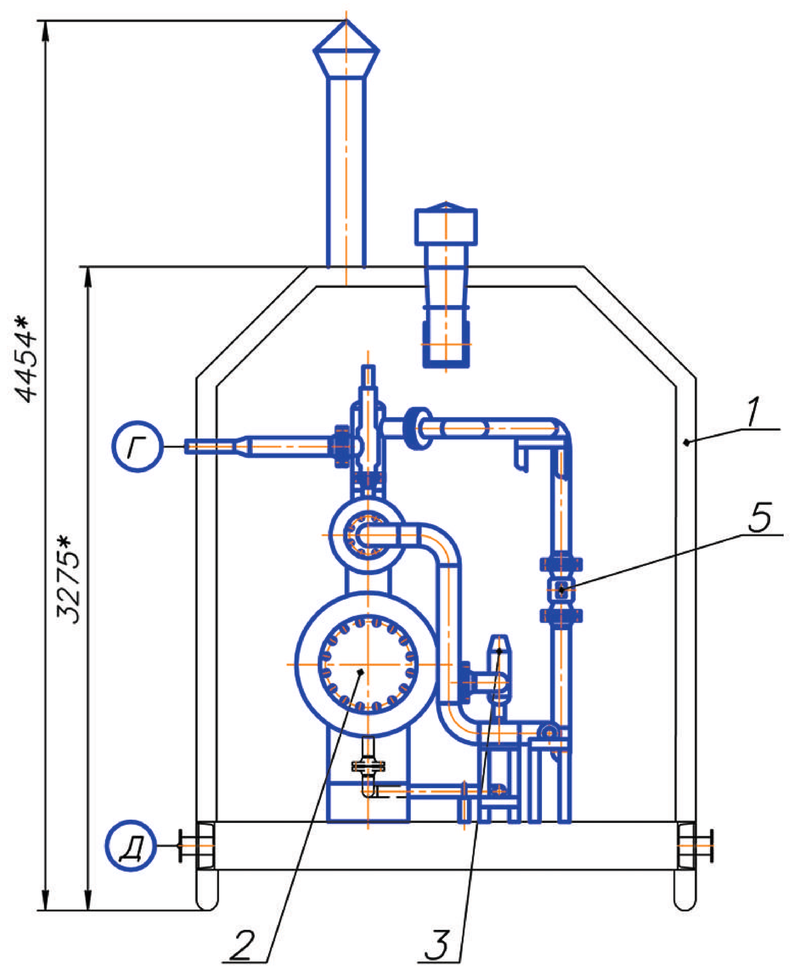

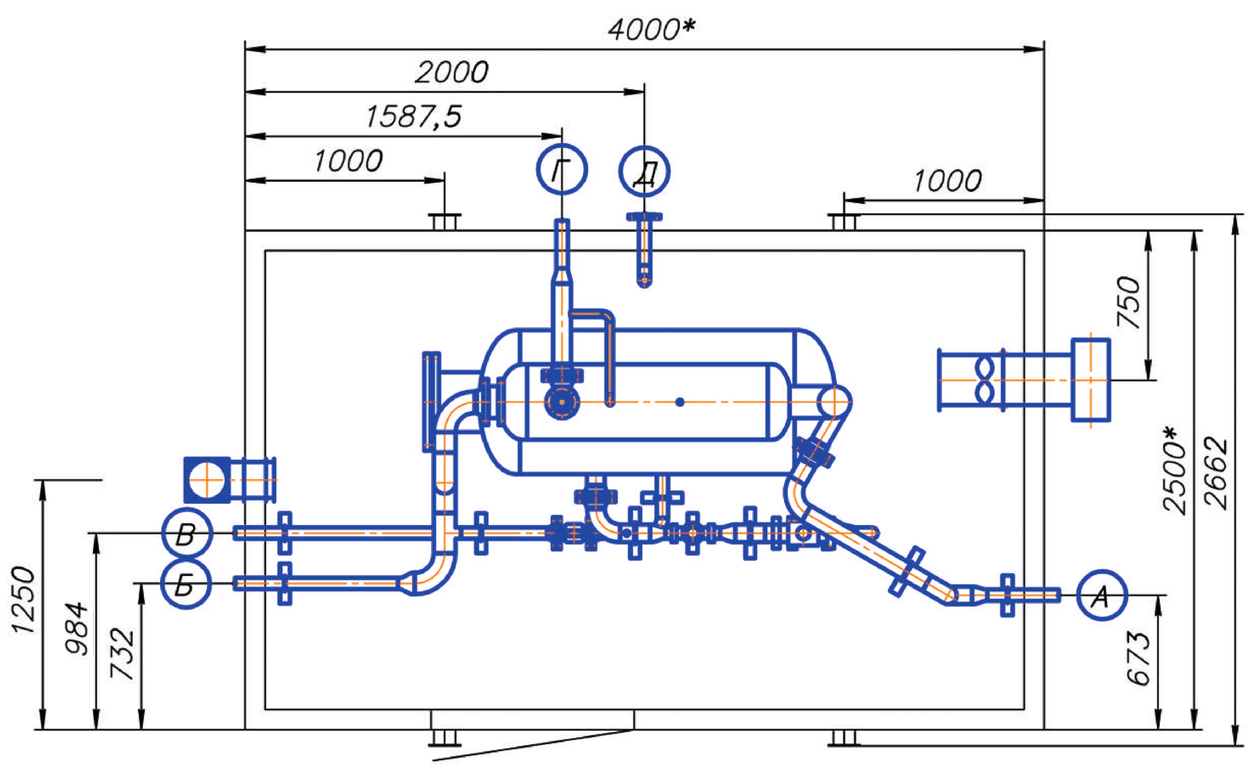

Блочная измерительная установка БИУС для ООО «Нэм-Ойл»

Насосная нефтяная станция
для ООО «Нефтебитум»

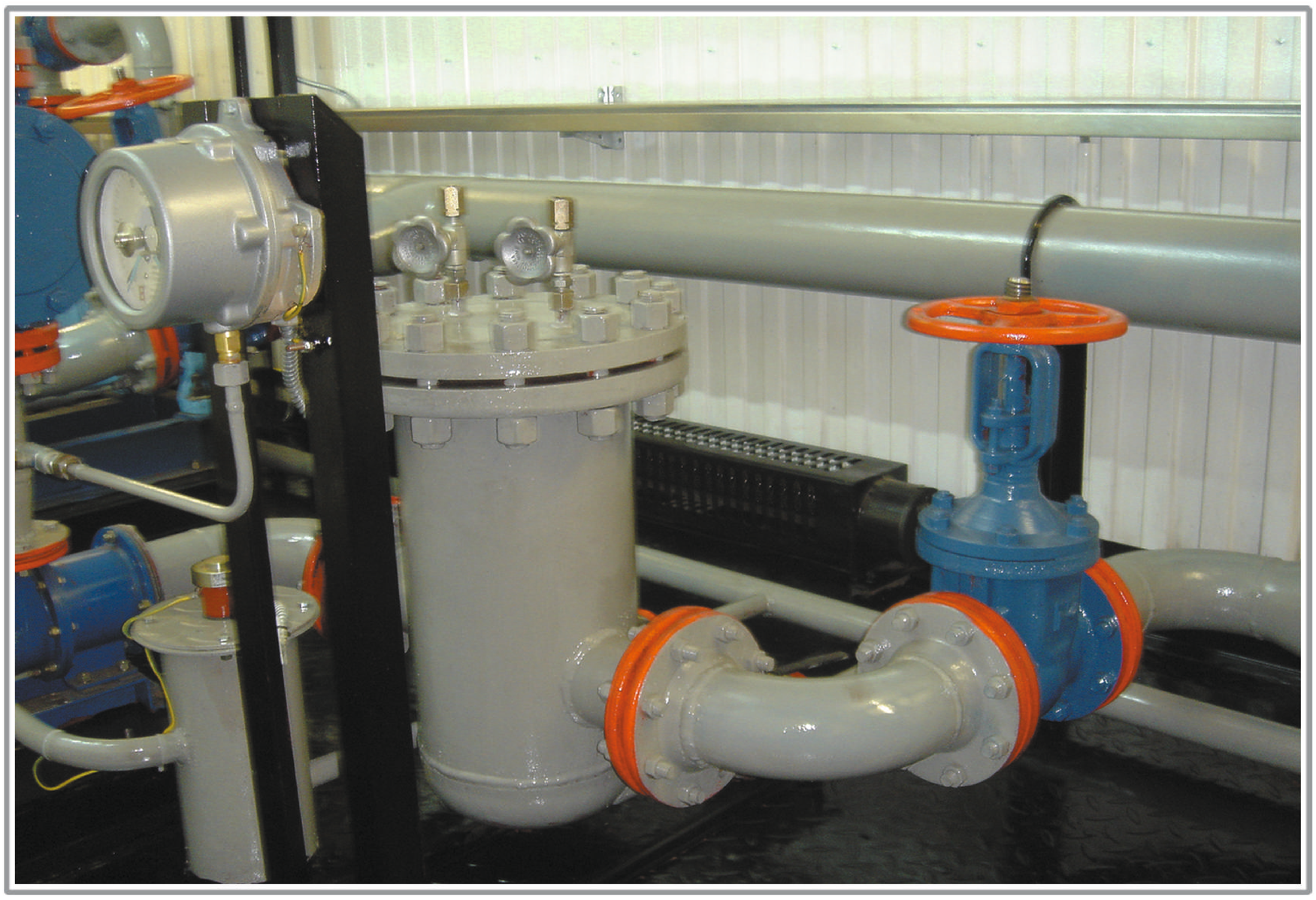

Блочная нефтяная насосная станция для ЗАО «Русь-Ойл»

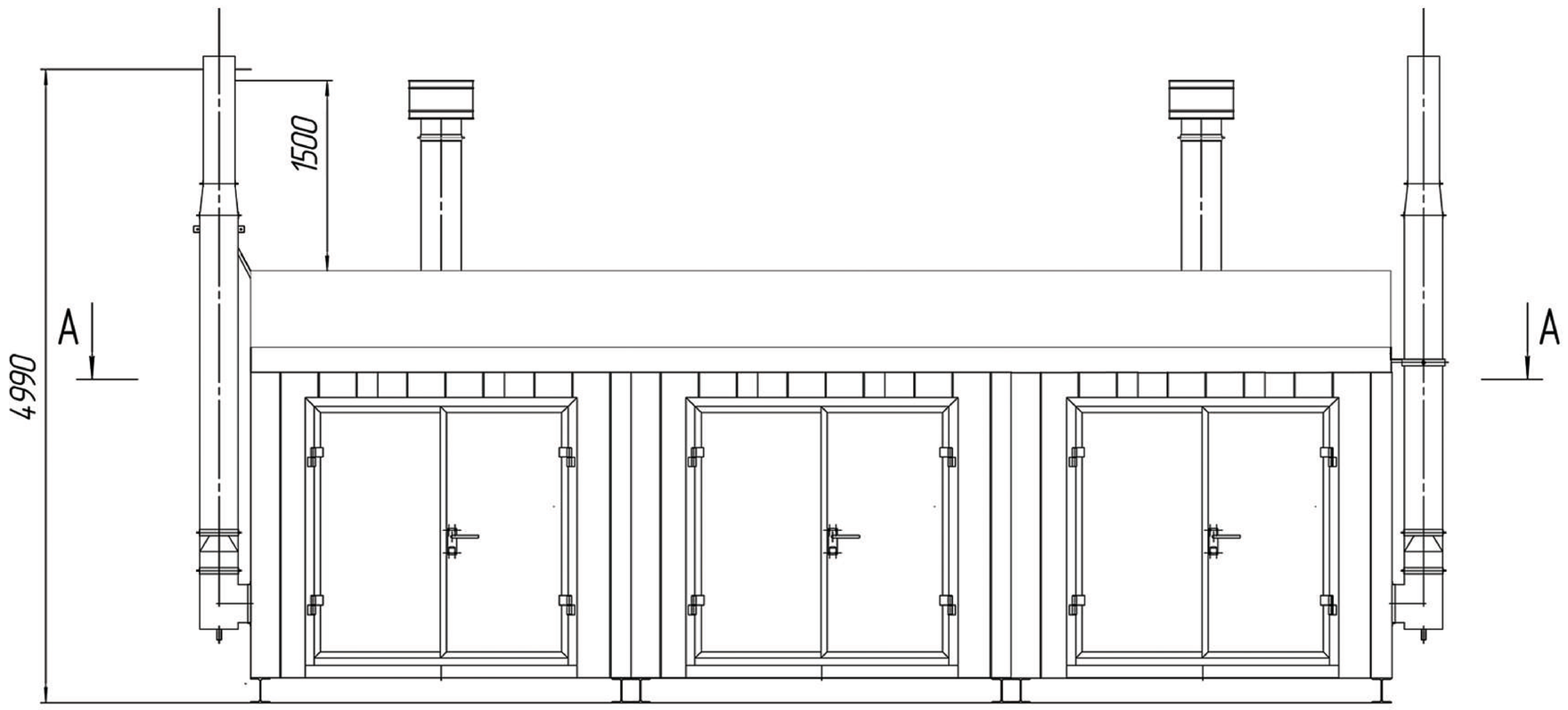

A–A

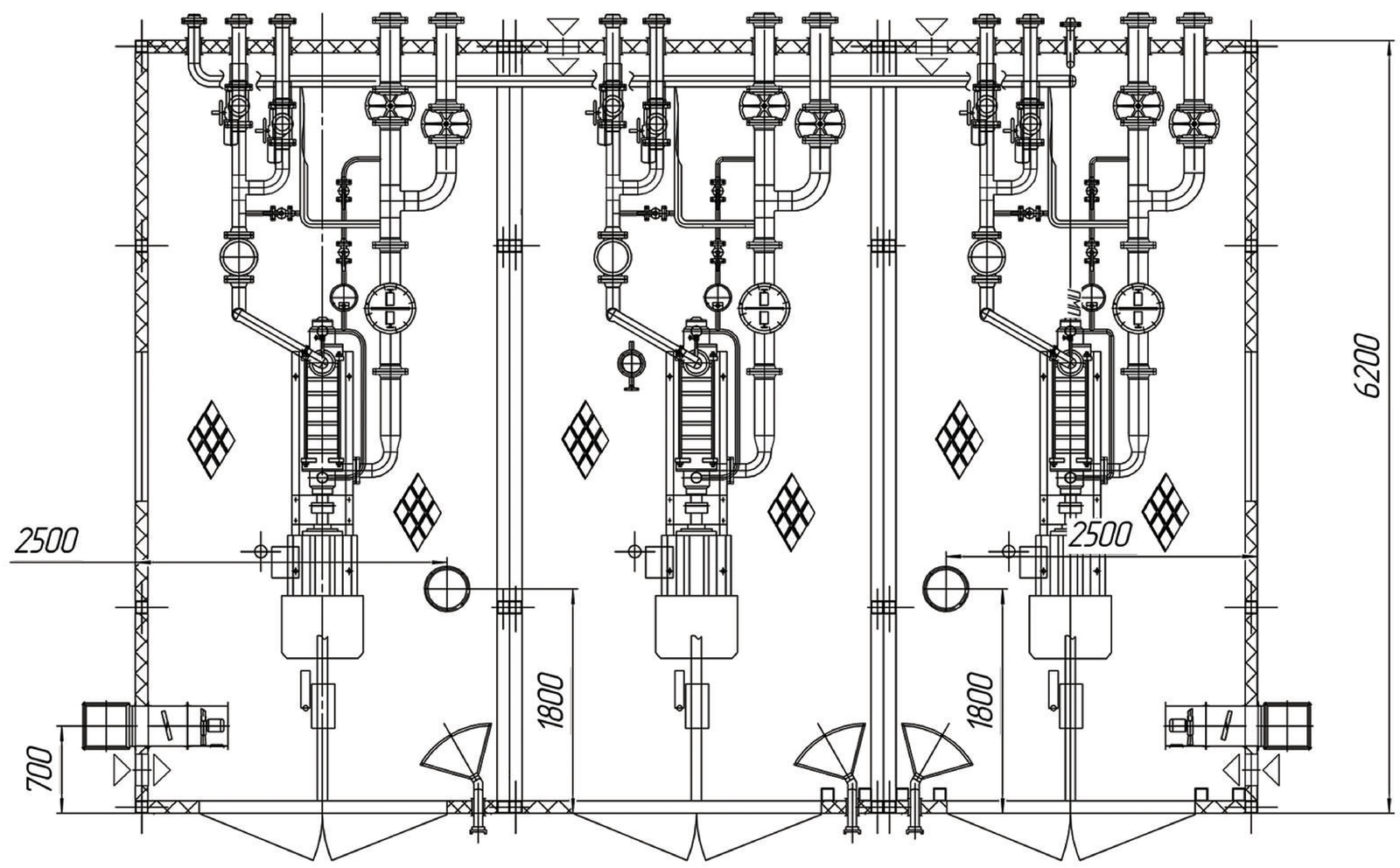

Г

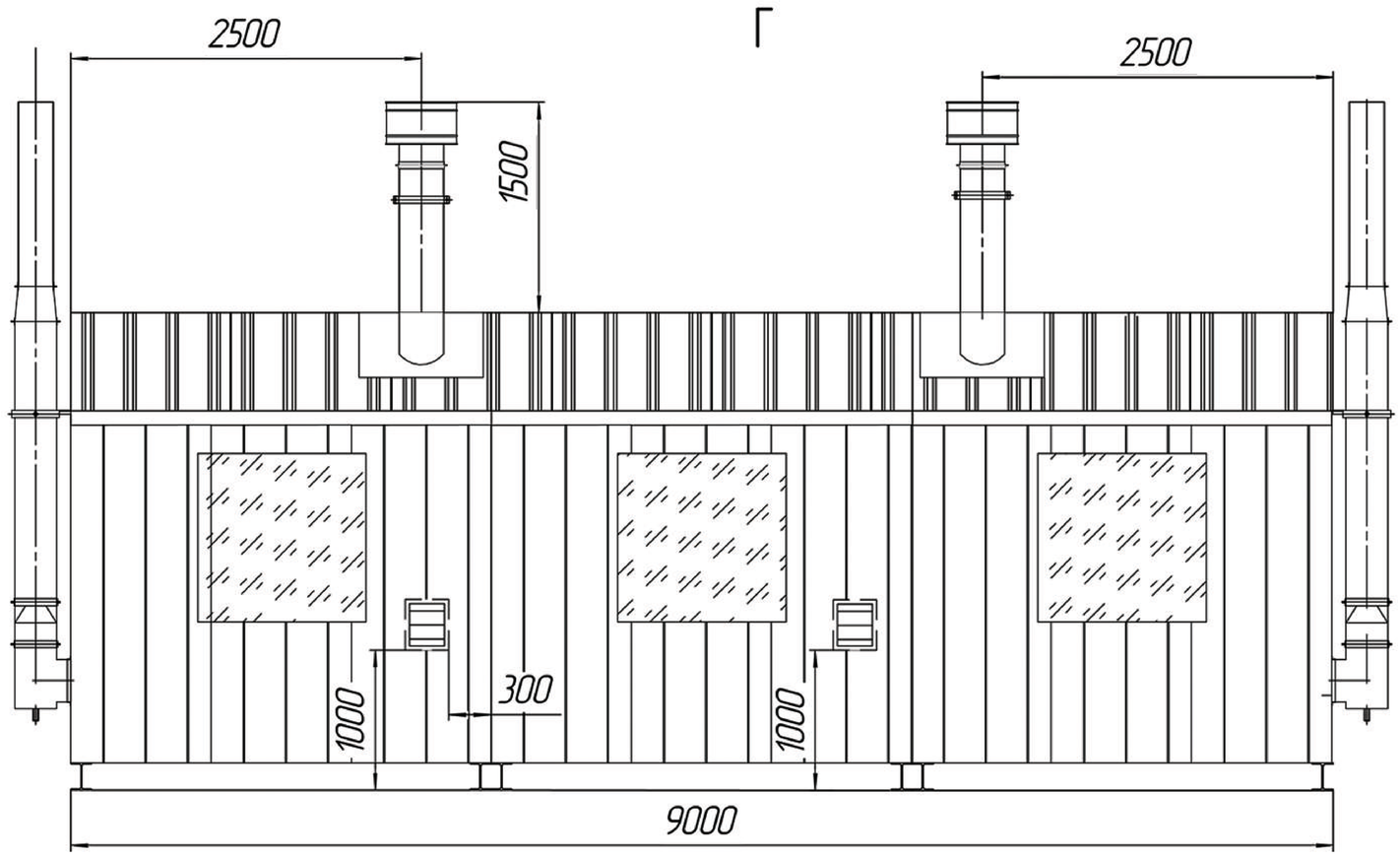

Блочная нефтяная насосная станция для ЗАО «Русь-Ойл»

Блочная насосная станция над артезианской скважиной для ТОО «Казстройсервис»

Противопожарная насосная станция с насосными агрегатами Gorman-Rupp для ОАО «Восточная Транснациональная Компания»

Противопожарная насосная станция с насосными агрегатами Gorman-Rupp для ОАО «Восточная Транснациональная Компания»

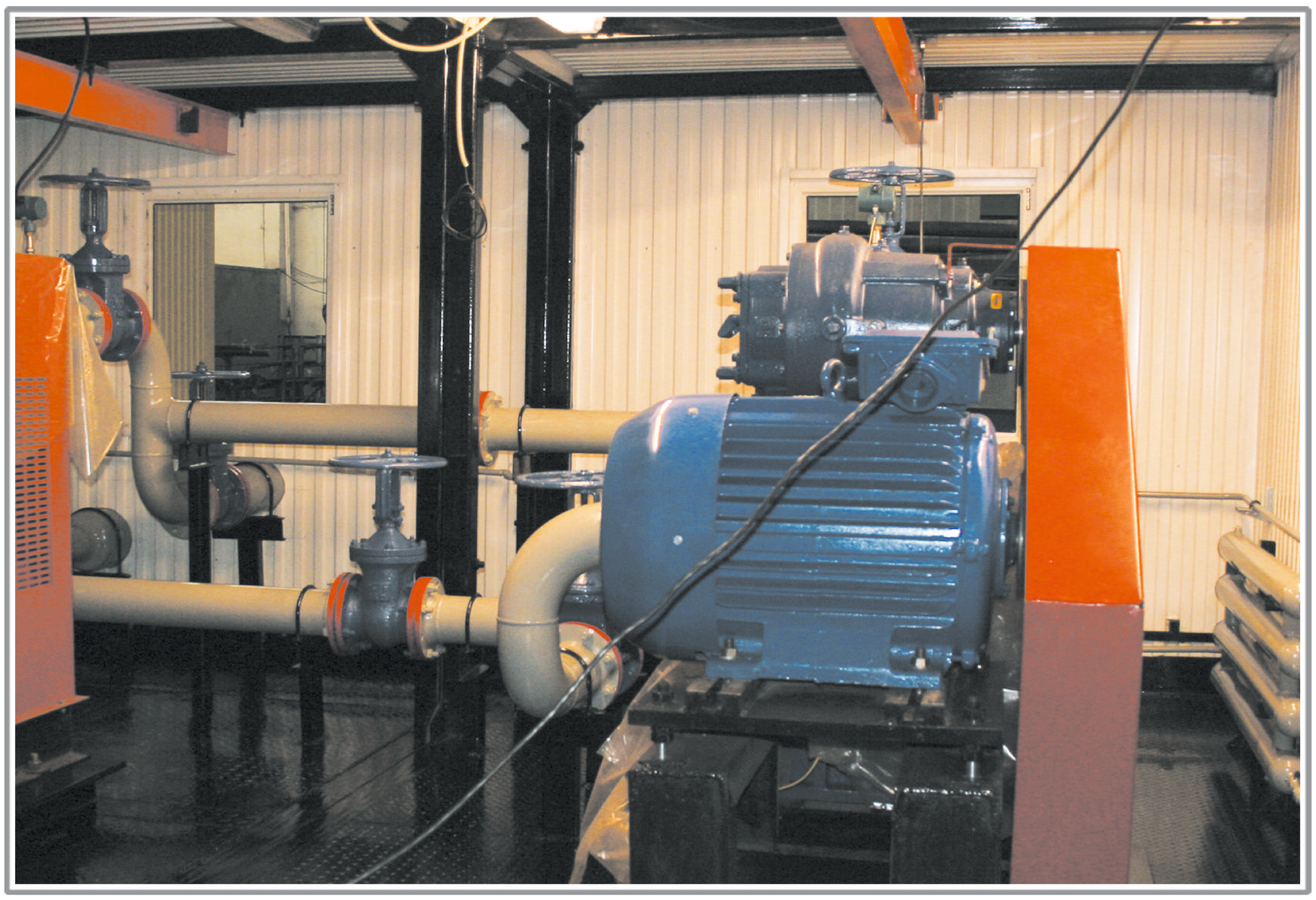

Узел регулирования потока нефти для ОАО «Славнефть-Мегионнефтегаз»

Блок дозирования реагента
для ООО «СК «РУСВЬЕТПЕТРО»

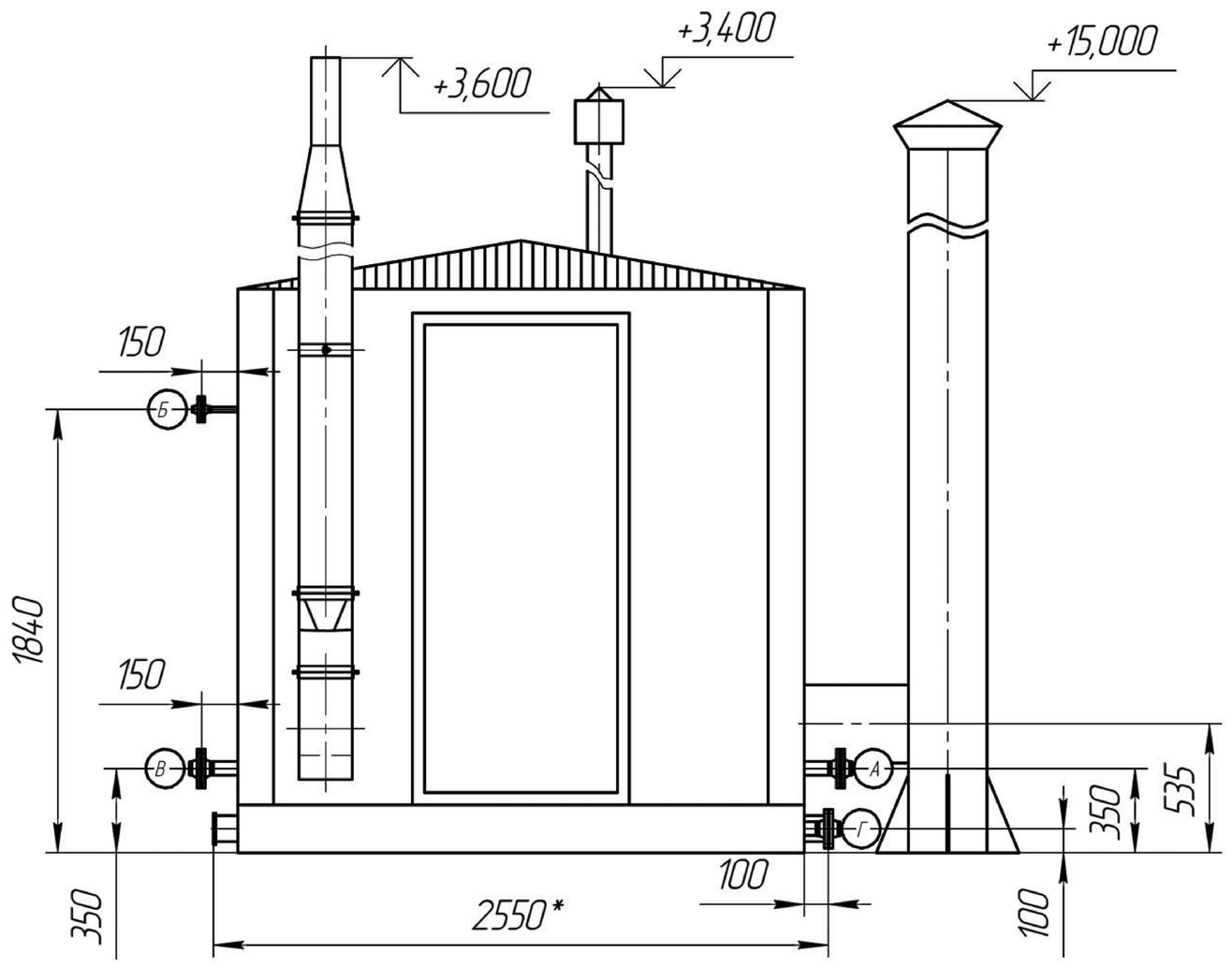

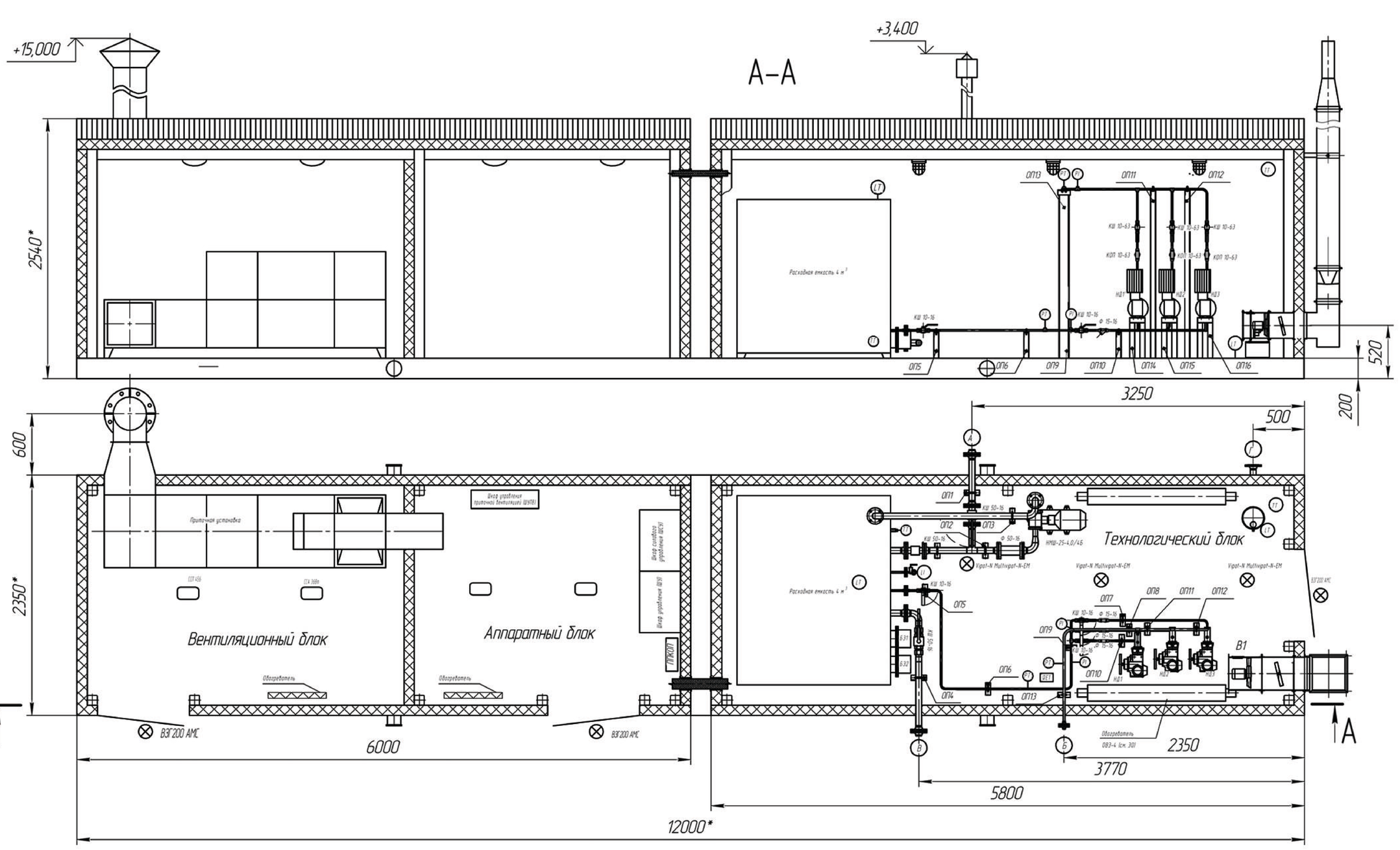

Блок дозирования реагента
для ООО «СК «РУСВЬЕТПЕТРО»

Насосная станция БЭН10
для ТОО «Темир ПАЙП»

УНГМ

Почтовый адрес: 450112, Россия, Республика Башкортостан,
г. Уфа, ул. Юбилейная, 21
Телефон: (347) 246-34-28 , 246-34-29, 246-34-30
E-mail: ungmash@mail.ru,
baza@ufangm.ru, market@ufangm.ru
www.ufangm.ru